د پښتنو نسلی څیړنه

Download from:aghalibrary.com

پښتونخوا سټډی سنټر

Pukhto.Net

یونیورسټۍ تصویر

د چاپ حق له لیکوال سره خوندي دي

د کتاب نوم : د پښتنو نسلي څېړنه
مؤلف : اثرجان
سن اشاعت : مئی ۲۰۱۲
تعداد : ۵۰۰
قیمت : ۱۵۰ روپۍ
کمپوزر : تنویراقبال
ناشر : جدون پرېس، پېښور
درک : پښتونخوا سټډي سنټر
عبدالولي خان پوهنتون،
مردان
موبائل : 0345-9333150
برېښنا لیک : asarjan123@gmail.com

Pukhto.Net

فهرست

شمېره	عنوان	مخ
۱	سریزه	9
۲	فن تاریخ او نسل انسانی	14
۳	د لفظ افغان څېړنه	17
٤	د لفظ پښتون څېړنه	21
٥	پښتون نسل	25
٦	پښتانهٔ هن دی	26
۷	پښتانهٔ ساکا دی	27
۸	پښتانهٔ عبرانیان دی	28
۹	پښتانهٔ یونانیان دی	29
۱۰	پښتانهٔ آرمنیان دی	30
۱۱	پښتانهٔ قبطیان دی	31
۱۲	پښتانهٔ بنوقطوره دی	33
۱۳	پښتانهٔ آریا دی	34
۱٤	آریا په کلتوری توګه	34
۱٥	آریا په ژبوی توګه	35
۱٦	پښتانهٔ مخلوط النسل دی	41
۱۷	پښتانهٔ بنی اسرائیل دی	43
۱۸	د اسرائیلیانو لنډ تاریخ	44
۱۹	د پښتنو او اسرائیلیانو عمومی مطابقی جدول	54

Pukhto.Net

شمېره	عنوان	مخ
۲۰	پښتو ژبه	63
۲۱	د انډویورپی ژبو جدول	66
۲۲	د پښتو ژبې خصوصیات	71
۲۳	د انډویورپی ژبو نه مخترع شوې اسرائیلی ژبې	74
۲٤	د افغانانو ابتدا	77
۲٥	مهاجناپاداس	78
۲٦	اترپاتها	80
۲۷	د لفظ افغان لرغونتیا	81
۲۸	د قېس په بابله لنډه څېړنه	84
۲۹	د قېس مختلفې شجرې	87
۳۰	د بحث نچوړ	92
	==== دوېمه برخه ====	100
۳۱	د سامی او آریائی ژبو لنډه پېژندګله	101
۳۲	د پښتو نورو ژبو سره مشترکه لسانی جدولونه	107
	دراوړی	
۳۳	سومیری	109
۳٤	سامی	112
۳٥	یورپی	117
۳٦	ترکی	119
۳۷	ایرانی	120
۳۸	سنسکرت	122

٣٩ اوېستا 123

٤٠ اوېستا او سنسکرت سره متقابل د پښتو ژبې منفرد تګ لاره 126

٤١ G2C Haplogroup

٤٢ عکسونه / نقشې

٤٢ کتابیات

انتساب

د ستر څېړن کار دکتور حبیب الله تږی په نوم

Pukhto.Net

سریزه

د پښتون قام د نسلي تشخص په اړه ډېر څۀ ليکلي شوي دي. د لوے سختن مننه چې اوس دې ليکلو د مطلق نقل نه څو ګامه وړاندې د علمي تحقيق او تنقيد لار اختيار کړې ده او چې چرته علمي تنقيد راشي نو هلته حقائق په خپله برسېره کېدل شروع شي. هم دا وجه ده چې نن کۀ د اسرائيلي نظريې منونکي دي او کۀ د آريا، دواړو په خپلو مقابل وړاند پزونو علمي انتقاد سره سره خپل وړاند پزونه هم د سائنسي دلائلو په بنسټ سنجول شروع کړي دي او هغه روايات چې د پرله پسې نقل له کبله ئې د تقدس شکل اختيار کړے وۀ. اوس ئې دوی په خپله په غندنه بوخت دي. ځکه چې د علم په مېدان چې تر څو يو خبره پخه شوې نۀ وي هيڅ کله هم حتمي نۀ شي منلے کېدے. کۀ هغۀ د قېس شجره وي او که د پکت افسانه.

د دې کتاب وړومبۍ برخه زما په اردو (ژبه) کښې په "دلزاک" قبيله د ليکلي شوي تاريخ د يو باب ژباړه ده.

هر کله چې د دغه کتاب د عمومي بحث سره سره دې کښې د پښتنو د نسل په اړه لنډ بحث هم علمي حلقو خوښ کړے وۀ، نو د دې ډاډګيرنې په وجه ما اوغوښتل چې خپلې درنې مورنۍ ژبې (پښتو) ته دا برخه سره د تشريحي حواشيو راواړوم.

د کتاب دوېمه برخه په لساني مطابقي جدولونو مشتمله ده. يقيناً دې کښې به هيڅ مبالغه نۀ وي چې دا وخت په مخ د زمکې صرف پښتو يو داسې ژبه پاتې ده چې د ژبو د هر ټبر سره مطابقي اړوند لري. تر دې چې د سوميرۍ ژبې (چې پوهان ئې په مړو ژبو کښې شميري او د خپل انفراديت له کبله ئې د ژبو له يو ټبر سره هم نۀ تړي) سره هم لکه د اکادۍ ژبې مطابقي اړوند لري، حال دا دے چې اکادي د سوميرۍ انجذابي شکل ګڼلې شي، خو چرته پښتانه او چرته سومير (علاقه او ژبه)؟

هم دغه حال د سريانۍ ژبې سره (چې دا وخت په اصلي او خالص شکل د معدومتيا په حال ده او د ترکۍ، عراق او شام په يو څو کلو کښې وئيلې شي) د پښتو د مطابقي اړوند دے.

دغه راز آشوري، عبراني، قبطي او عربي ژبې هم پښتو سره مطابقي تړون لري.

بل طرف ته د ترکي (ټبر) ژبو نه آزربائي جانۍ او نورو نوعو سره جوړ لساني تړون هم په دې خبره دلالت کوي چې پښتو لکه د ژوندو ژبو موثر انجذابي قوت لري او دا قوت

Pukhto.Net

د دې خبرې غماز دے چې پښتو صرف هغه ژبو له په خپل لمن کښې ځاے ورکوی چې د دې انجذابی قوانینو ته د غاړې ایښودو توان لری.

د ژبو له ټبرونو نه یو دراوړی ټبر هم دے. دا یو خوندور حقیقت دے چې په پښتو کښې ډېر ټکی داسې دی چې په ماده او معنی دواړو یو شان د دراوړی ټبر په براهوی نوعه کښې مستعمل راروان دی.

تر څو چې د انډویورپی سترې ډلې خبره ده پښتو کښې د دې ډلې د ټولو ټبرونو د ژبو مطابقی ټکی موندی شی. کۀ هغه یونانی، لاطینی یا انګریزی وغېره ژبې دی.

په آریائی او ایرانی ټبرونو کښې د پښتو ژبې میلان او ژبوی تړون د ایرانی ټبر سره واضحه دے او په ایرانی ټبر کښې ئې هم د لرغونو نوعو لکه ګیلکی، لری او اویستا سره مطابقی اړوند زیات دے. یقیناً دا تړون د پښتو ژبې په قدامت جوت دلالت کوی او مونږ ته د دې ژبې علمی ارزښت په ډاګه کوی. چې دا ژبه د پرمختګ په کلهم جزئیاتو مشتمله ده. او د سنسکرت، اوېستا، سومیرۍ او نورو لرغونو ژبو برعکس څکه ژوندۍ پاتې شوې ده چې دې نۀ یوائې لکه د ژوندو ژبو د نورو ژبو اثرات قبول کړی دی بلکې په هره ژبه ئې خپلې اغیزې هم غورزولی دی. دا

Pukhto.Net

بئېله خبره ده چې په دې دوہم حقیقت ډېر کم کار شوے دے.

دغه شان پښتو د ګرامر په جمله صنعتونو کښې د آریائی ژبو نه د خپل انفرادیت اظهار قدم په قدم کړے دے. لکه واؤ د جمعې چې د سامی ژبو خاصه ګڼلے شی، په پښتو کښې عام مستعمل دے. یا سامی حروف جاره شو یا لکه اسمائے اصوات شو. دا یو لویه موضوع ده، خو زمونږ ژبه صرف په دې هم اکتفا نۀ کوی، د آریائی ژبې "دال" کۀ د اوېستا برعکس په لام بدلوی نو حرف "غ" هم د خپلو حروفو په لښکر کښې د حرف اصلی په توګه لوبوی.

پښتنو په ایران او هندوستان باچائۍ کړی دی، دې قام د زال او رستم د وختونو نه واخلې تر دا دمه ستر قامی او علمی مبارز زېږولی دی. بل طرف ته ایرانیان شاه پسنده او اباپسنده قام دے. دوی تل خپل ملی اتلان د مبالغې تر حده ستائیلی دی. خو چې خبره پښتنو ته راشی نو تل ئې د دېوانو په اولاد یاد کړی دی. حال دا دے چې د "دیو" کلمه د دوی په لغت کښې تر اوسه د کرکژن ذات دپاره مستعمل ده. هم دغه کلمه په پښتو کښې هم په دغه معنا مستعمل ده. خو بل طرف ته هندی آریاګان "دیو" بزرګې هستۍ ته وائی.

دغه حال دپکت هم دے چې تفصيل به ئې تاسو مخکښې په خپل مقام ولولئ. تر څو چې د لسو قبيلو د جنګ خبره ده نو د دې په بابله روايات د تحقيقي غوښتنو برعکس په مکمله توګه افسانوي هئيت لري. ځکه چې نۀ تر اوسه د دې جنګ د مقام تعين شوے دے. نۀ ئې د زمانې او نۀ ئې څۀ نور تفصيلات ترلاسه دي.

په اخر کښې زۀ د دې کتاب د تکميل په لړ کښې د پروفېسرډاکټر محمد همايون هما او ډاکټر اسرار صېب په حوصله افزائۍ او علمي کمک خصوصي شکريه ادا کوم، او د سائل صېب په دې شعر خپل کلام راغونډوم:

خلق کندړې لټوی ته ورشه هم پښتونه
کۀ چرته تۀ هم پکښې خپله استانه پېدا کړې

Pukhto.Net

د علم تاريخ بنيادی محرک د انسان د خپل تېر وخت سره موروثی تړون دے. په وړومبی کښې دې فن د انساني کلتور په چوکاټ کښې د داستانونو په شکل رواج لرلو. چې قامي يادونې به پکښې د قيصو په شکل نوی کُول ته سپارلی شوې. بيا چې کله انسان بتدريج د ليک لوست فن زده کړو نو د خپلو نورو امروزه ضرورياتو سره سره ئې دغه قامي يادونې هم په مختلفو ځيزونو د ليک په شکل ساتل شروع کړې.

عموماً به دغه يادونې د ديني، روحاني يا قامي مشرانو د ژوند په حالاتو پورې اړه وې. چې به د تحقيق، تدقيق او د ضابطو نه پرته د مينې او عقيدت په پېرزونو مشتملې وې. هم له دې رجحان له کبله به قامي يادوُنو د تاريخ په ځاے د افسانو شکل اختيار کړو. بيا چې هر کله انسان د حسی شعور په وجدان علوم کوټلی کول شروع کړل نو د نورو فنونو په څېر ئې فن تاريخ هم په نوی قواعدو او تصوراتو مزين کړو. او نن دې فن د يو سائنسی علم شکل اختيار کړے دے. هم دغه وجه ده چې نن تاريخ د ژوند د هر اړخ احاطه کښې بوخ دے، او د انساني

تهذیب د هغه ټولو اجزاؤ په ضبط تحریر راوړلو کښې مشغول دے. کومو چې د بنی نوع انسان د موجوده تمدن تشکیل کړے دے. اوس تاریخ ګڼ علوم لکه سماجیات، الهیات، بشریات، نفسیات، لسانیات، معاشیات، فلسفه او علم آثار قدیمه په بشپړه توګه د ځان سره ملګری کړی دی. هم له دې کبله چې کله مونږ د یو قام یا قبیلې تاریخ لیکونو د هغه ټولو امورو او عواملو جائزه اغستل راله لا زم شی. چې د دغه قوم د عروج او زوال په اړه متحرک پاتی شوی وی.

انسانی معاشره د ګڼو نسلونو مجموعه وی او دا مجموعه د قوم تشکیل کوی. نسل د یو خاندان یا قبیلې داسې ډلې ته وئیلی شی چې د یو نیکهٔ اولاد وی. دا ډله عموماً په رنګ، شکل، قداو عاداتو کښې یوشان والے لری. برعکس د نسل، د یو قوم تشکیل د مختلف نسلونو د باهمی اشتراک نه کیږی چې عموماً د علاقې، مذهب یا تهذیبی اقدارو وغیره په ډاډ جوړښت مومی.

په وړومبی کښې به نوع انسان په درې ډلو منقسم ګرزولے شو. چې بالترتیب به په بنی حام، بنی سام او بنی یافث یادېدل. دا تقسیم د هغه مذهبی روایاتو نه ماخوذ وهٔ. چې د هغې په وینا د طوفان نوح نه پس د انسانانو

Pukhto.Net

نسل د هغوی د باندنی ځامنو نه خور شوے وۀ. هم په دې وجه نوح ته آدم ثانی وئیلی شی خو په دې روایت کښې د نوح د هغه منونکو د اولاد هیڅ ذکر نشته چې دوی سره ئې په کشتۍ کښې نجات بیا موندے وۀ.

جدید څېړن کار د مختلف قومونو د نسلی څېړنې په حقله ژبې له جوت اهمیت ورکوی. د دې حضراتو په خیال قبائل او قومونه د ژبې د اختلاف په وجه وجود مومی. د یوې اندازې د مخې دا وخت دنیا کښې د شپږنیم زرو نه زیاتې ژبې وئیلی شی[1]. د لسانیاتو څېړن کارو د اوږد تحقیق نه پس د ژبو په بنیادی او عمومی توګه درجه بندی کړې ده. مونږ به د پښتنو د نسلی اصالت په اړه په دې موضوع بحث کوو تر څو چې د افغانانو د تاریخ تعلق دے، د آسانۍ د پاره دا مونږ په دوو برخو کښې تقسیموو.

(۱) قبل از اسلام (۲) بعد از اسلام

[1] د ملل متحد د مرتب شوی تجزیو مطابق تر 2005 پورې په دنیا کښې 6909 ژبې وئیلی شوی. په دې شمېر کښې 473 ژبې داسې وې چې د مړینې په حال وې. په دې نسکورو ژبو کښې 182 ژبې امریکائی، 152 ژبې اوقیانوس، 184 ژبې ایشیائی. 146 ژبې افریقائی او نهه ژبې اروپائی وی په دې شمېر کښې داسې ژبې هم وې چې ویونکی ئې یو څو سوه پاتی شوی دی. (بی بی سی)

(۱) قبل از اسلام:

د افغانانو پخوا له اسلام تعلق په بنیادی توګه د عمرانی ارتقاء د هغه مراحلو سره دے چې د کومو د تېرېدو نه پس چې دوی په اسلام کښې رادننه شوی دی. په دې لړ کښې به مونږ د دې قام په نسل، ژبه، مذهب، لرغونی مساکنو او په زړو روایاتو او واقعاتو د لیکلو هڅه کوو. خو زیاته مناسبه به وی چې وړاندې مونږ د دې قام د مختلف نومونو لکه افغان، پښتون، پټهان او سلېمانی په بابله د محققینو وړاندېزونه څۀ قدرې قلم ته وسپارو.

افغان:

د دې نوم مختلف تاویلونه شوی دی، کۀ چرې مونږ د دې ټولو تاویلاتو جائزه واخلو نو باوجود د اختلافه په دې کښې په یو نکته اتفاق موندلی شی. چې هغه د دې نوم او ژړۀ ورتیا باهمی نسبت دے.

د روشن خان په خیال د لفظ افغان مآخذ عبرانی ټکے "اب" دے. چې دا اعزازی او تعظیمی نوم دے. دا په

Pukhto.Net

بنی اسرائیلو کښې د ښاغلو او غشتلو د پاره مستعمل وهٔ. د بېلګی په توګه یوآب اب یشے وغیره.[1]

د خوشحال خان[2] مطابق د سلېمان په زمانه کښې د ملک طالوت زوی ته دا نوم (افغان) ورکړے شوے وهٔ. "اُف" په عبرانۍ ژبه کښې نیونکی ته وائی او "غان" د یو دیو نوم وهٔ.

د نواب اکبر خان هوتی دڅېړنې تر مخې لفظ "افغان" په مخصوصه توګه د بنی اسرائیلو د بن یامینی قبیلې د پاره وضع شوے وهٔ. د دې قبیلې د مورث نوم اسفانلیاس افودا وهٔ.[3]

دغه شان بعضې مؤلفینو د حضرت اقبال لاهوری خط نقل کړے دے چې په دغه خط کښې شاعر مشرق د قاضی میراحمدشاه رضوانی په حواله سره لیکی چې لفظ "فغ" په زړه فارسۍ کښې په معنی د بت مستعمل وهٔ او افغان کښې الف سالبه دے. چونکې چې فارسۍ کښې د مېشت په وخت د دې قوم افراد د بت پرستۍ نه بېزاره وو په دې وجه "افغان" سره مقلب شو.[4]

---

[1] تذکرہ افغانوں کی اصلیت اور اُن کی تاریخ ۔ از روشن خان
[2] دستار نامه
[3] په حواله د "پښتون کون" از پروفېسر پرېشان خټک
[4] حکیم نجم الحسن رامپوری، اخبار الضادید په حواله د محمد اقبال خان تاجه خېل مؤلف تاریخ نیازی قبائل

د صاحب آئمة الافاغنه مطابق دا لفظ په اصل کښې ابناجاه دے، چې بتدریج افغنه شوے دے، دې د ارمیا ځوی وهٔ او د ارمیا اسرائیلی نوم جوجده وهٔ.[1]

د مسشترق بیلیو په خیال د لفظ افغان اصل "البان" دے چې په لاطینۍ ژبه کښې غر ته وئیلی شی. د دې تکی یو معنی "سپین" هم بیان شوې ده. رومیانو به ارمینیاتو ته البان یا الوان یعنی غرځنی وئیل[2]. د کروسنسکی په خیال حرف "ل" په "غ" او "با" په "واو" بدل شو. دغه شان د البان نه اغوان جوړ شو[3]. دا هم وئیلی شی چې په یونانی ژبه کښې "اغوان" د غرئیزې سیمې خلقو ته وائی. د یو روایت تر مخه د شېروان او قره باغ په علاقو کښې د لویو لارو ساتندو والو ته به اغوانیخ وئیلی شو. بعضې مورخینو دې طرف ته ذهاب کړی دی، چې په اصل کښې دا لفظ د ازبک ژبې د اواګان "Avagan" نه معرب دے. چې معنی ئې "اصلی" ده. د حضریاتو د ماهرینو څېړنې ښائی چې دا تکی په وړومبی ځل مونږ د ابګان په شکل د ساسانی حکمران شاه پور اول د نقشی رستم په ډبرو مومو. د ډبرو تکی دی "ګونډیفر ابګان

---

[1] په حواله د "تاریخ نیازی قبائل" از محمد اقبال خان تاجه خیل
[2] پښتانهٔ .. از ډاکټر حبیب الله تژی
[3] په حواله د "پښتانهٔ" از ډاکټر حبیب الله تژی

Pukhto.Net

رسماد'' د دې جملې مفهوم تر اوسه نهٔ دے تحلیل شوے. دا ډبرې په دریمې صدی عیسوی کښې ددې حکمران په امر لیکل شوې وې.

د ساساني لړۍ شاپور دریم هم په خپلو شاهی ډبرو کښې د ''اباګان'' په نوم د یو قوم ذکر کړے دے. لرغوني چینی سیلانیانو د موجوده شرقی افغانستان په تذکرو کښې د ''اپوکین''[1] نومې یوې توریالې قبیلې ذکر کړے دے، ماهرین السنه دا ټکی دا فغان معرب ګرځوی.

په قدیمی هندی تذکرو کښې د دې ټکی مماثل د وراهامهیرا په ''براهت سمیتا'' کښې موندلے شی. لیکونکی دا کتاب د جغرافیې او فلکیاتو په موضوع په شپږمه صدی عیسوی کښې لیکلی وو. مهیرا په دې کتاب کښې د هندوستان د جغرافیائی حدودو نه علاوه د هغه زمانې د قامونو ذکر هم کړے وهٔ. په دغه ذکر شوی قامونو کښې د ''اواګان'' Avagan په نامه د یو قام ذکر هم شوے دے. د دې نوم (یعنی اواګان) د افغان نه غوره متبادل موندل مشکل دی.

زما (مؤلف) په خیال افغان په اصل کښې د افګن نه معرب دے. افګن په فارسۍ کښې د غشتلي او ارتاو

[1] په حواله ''پښتون'' از ډاکټر حبیب الله تژی

Pukhto.Net

خونکی په معنی استعمالیږی. چونکې د افغانانو زړهٔ ورتیا په هره زمانه کښې بې مثله پاتې شوې ده، په دې وجه د مادیانو له خوا د افګن په اعزازی لقب مقلب شوی وو. بیا بتدریج دا نوم بتاویل اطلاق علی القوم ''افګان'' شو. او د کثرت استعمال په وجه د وخت سره د ''افغان'' په موجوده شکل کښې مروج شو.

پښتون:

په افغانانو کښې د وړومبی نه دا قاعده راروانه ده چې څنګه دوی په اجتماعی توګه ځان ته افغانان وائی، دغه شان په انفرادی توګه هره قبیله ځان په پښتون خواخوی. دغه وجه ده چې د افغان او افغانستان په شان پښتون او پښتونخوا هم د زړو وختونو مستعمل راروان دی. د تتبع نه پته لګی. چې ماده اصلی د دې لفظ ''پشت'' ده. یعنی حروف اصلی ئې پ،ش،ت دی. خو د ش په ځاے ''ښ'' هم د عمومی متبادل په توګه رواج لری. یعنی پښت هم وئیلی شی. مغربیان وغیره د حرف ''ښ'' په ځاے ''ک'' استعمالوی، په دې لحاظ اصل کلمه ''پخت'' ګڼلی شو چې مغربیان ئې پکت لیکی او وائی.

د روښن خان د څېړنې تر مخې د "پښت" کلمې اصل عبرانی دے. د بنی اسرائیلو په تاریخ کښې "بنی پښت" يو نوموړی خېل تېر شوے دے. دا خېل په لوړو دولتی مراتبو فائز او د جنګیالی صفاتو حامل وهٔ.

د بعضې محققینو رائې ده چې دا د عبرانی ټکی "پاشت" نه مشتق دے چې معنی ئې "وېشلی شوی" ده یعنی د بنی اسرائیلو جزومنقسم.

دا هم وئیلی شی چې څنګه د مشرقی کلیسا يوې ډلې په ۲۰۰ء کښې د مغربی روایاتو سره د اختلاف په وجه د سوریا (شام) په ښار الروحا کښې د سریانۍ کلیسا بنیاد اېښودے وهٔ او د انجیل په بابله ئې خپل تعبیرات د "پشتینا Pashteena" یعنی ساده تعبیراتو په نامه موسوم کړی وو[1]، دغه شان دا قوم هم خپل ساده و ارفع روایاتو یعنی "پښتونولۍ" په وجه پښتون مشهور شو. پوښتون شاعر څۀ ښۀ وئیلی دی.

ساده دی اندازونه کړه شډل شډل کتل
دا چا وې چې انداز د پښتنو مۀزده کوه

په جدید اروپائی څېړن کارو کښې د اکثر ګوند دا خیال دے چې پښتانۀ په حقیقت کښې هغه پکتیا قبیله

[1] بحواله تاریخ نیازی قبائل از محمد اقبال خان تاجه خیل

Pukhto.Net

ده چې ذکر ئې په رګوئید کښې شوے دے. دا قبیله د هندی آریاؤ د دریو منځګرو څانګو نه یوه وه، د دې وړاندېز د پرمختګ په کتنه کښې بعضې محققینو د هیروډوټس د سپل نامې نه هم حوالې ورکړی دی، دې مورخ او سپلانی په خپلې سپل نامه کښې د پکتویس په نوم د یوې قبیلې ذکر کړے دے. دغه شان د بعضې اروپائی څېړن کارو په خیال د "پشت" کلمې اصل بخد دے. بخد قبیله د آریاؤ د باختری څانګې نه وه. دا قبیله په بلخ کښې اباده وه. د دوی په رائې بلخ هم په اصل کښې "بخد" وهٔ.

پټان / پټهان:

دا افغانانو ته د نورو قامونو له طرفه ورکړے شوے نوم دے. د پښتون برعکس افغانان په خپل مابېن کښې د پټان په توګه خپل نسلی شناخت نۀ خوښوی، د دې نوم د وجۀ تسمیه په بابله مختلف روایات دی.

د افغان مورخینو په خیال پټان په اصل کښې بطان دے[1]. چې د کشتۍ په لاندې حصه کښې لګېدلې لرګی ته

[1] د عربو لغت کښې د البطن معنی ده، د هر څیز دننی برخه، البطان هغه څادر ته وئیلی شی چې په اس باندې د مچانو له څاری له کبله اچولی شی، بطانة د کپړې استر، راز ته وئیلی شی. ابن اثیر په خپل تالیف "اللباب فی تهذیب الانسان" کښې "بطان" د طریشیت په سیمو کښې د

وئیلی شی. دا نوم له دربار رسالت نه قیس عبدالرشید ته ورکړے شوے وۀ.

د مغلی دور د مورخینو مطابق اسم پټهان هندوستانی ښار پټنه ته نسبت لری، په دې وجه چې کله افغانانو په هندوستان باندې یرغلې شروع کړې نو د رومبی مستقر په توګه ئې په پټنه کښې ودانۍ سازې کړې وې. په دې وجه نورو قومونو پښتانۀ په پټهان ونومول.

د خان خوشحال خان د څېړنې تر مخه پښتنو ته د پټهان نوم د محمود غزنوی له خوا د سومنات په غزا کښې د بې مثله مړانې په وجه ورکړے شوے وۀ.

ظفر کاکاخیل (مرحوم) دا یو لسانی اصطلاح ګڼی چې د پشتانه یا پښتانه روان شکل دے. د فارسۍ په بعضو کلمو کښې موجود ټکی لکه ش، ت (شت) په هندی ژبه کښې په ټهـ سره بدلیږی لکه مشت نه متهی، پُشت نه پیټهـ، لشت نه لټهـ یا لاټهی، دغه قاعدې سره سم پشتان نه پټهان جوړ شو.

نیشاپور په خوا یو کلی روایت کړے دے (دا کلی اُوس موقعیت نهٔ لری) دغه شان د ګوادر نه ۱۰۰ کلومیټره لرې د بندر عباس په سئېل (شمال) کښې د یو ښار ګوټی نوم دے، د دې زوړ نوم "پټ هان" وهٔ (ماخوذ از قیس پټان، مسعود الحسن خان روهیله)

سلېمانی:

د افغانانو دا نوم هم ډېر پخوانے دے. رومبی عرب مورخینو دا قام عموماً په دې نوم سره یاد کړے دے[1]. د خلاصة الانساب مطابق پخوا زمانه کښې د ملک شام د کوه سلېمان[2] سره د تعلق په وجه دوی سلېمانیان نومولی شوے وۀ. د بعضو دا رائې ده چې دا نوم کوه سلېمان (ډېره اسماعیل خان) ته منسوب دے. سلېمانیه په عراق کښې هم د یو ځائے نوم دے. چې هلته د لرغونی ادوارو نه اسرائیلیان آباد راروان دی هم دغه وجه ده چې د اسرائیلیانو یوې ژبې ته نن هم سلېمانیه وئیلی شی.

پښتون خونه (نسل):

اګرچې افغانانو همېشه د قامی او قلمی روایاتو له کبله خپل نسلی تړون بنی اسرائیلو سره بیان کړے دے

[1] شاه نعمت الله دهلوی 560هـ د خپلو پیشنګویو په مجموعه کښې لیکی "ګردد بنو سلیمان باشد چوں فضل رحماں یعنی که قوم افغان باشند صد علانه"

[2] په افغانی تذکرو کښې د قیس تاتوبی کوه سلیمان (کسی غر) روایت شوی دی. تر څو چې د کوه سلیمان تعلق دے. نوی څیړنو نه رابرسېره شوی دی. چې د علم حدیث په وقیع ځانګه اسماء الرجال کښې د قیس بن یزید په اړوند د کوه سلمان ذکر شوے دے. د دې غر وقوع د بلخ په منطقه کښې بیان شوے دے(مسعود الحسن روهیله – قیس پٹهان – تحقیق کا ایک پهلو) ابن ندیم په خپل قابل قدر تالیف د "الفهرست" په نهمه مقاله کښې لیکی "بلخ نه ملتان ته بلکل نېغه لار ده. ځکه چې د ملتان ودانی بلخ سره زیاتې نزدې او تړلی دی. (اژرجان)
د خاص بلخ په بابله ابن بطوطه په خپله سفرنامه (رحلة ابن بطوطه ، مصرچاپ) کښې لیکی چې د حزقیل (اسرائیلی پیغمبر) مزار دلته دے. دې په دې لړ کښې زیاتوی چې د دهٔ په مزار قبه جوړه ده او مونږ پخپله د دهٔ د مزار زیارت ته لاړو. (اژرجان)

Pukhto.Net

خو مناسب معلومېږي چې دلته څۀ ذکر د هغو نظرياتو هم ووشي چې د دې قام په بابله په مختلف وختونو کښې په ډاګه شوي دي.

واضحه دې وي چې دا وړاندېزونه د علمي پس منظر سره سره د سياسي، مسلکي او نسلي تعصباتو غمازي هم کوي. دغه وجوهاتو کۀ يو طرف ته تحقيق او تنقيد ته د ودې موقع ورکړې ده نو بل طرف ته ئې د دې قام د نسلي اصالت په بابله اختلافات هم جوړ کړي دي.

زمونږ دې دليل له د هنرى راوړتيى د دې تبصرې نه هم تقويت ملاوېږي "د يو قام د اصليت او نسب په بابله به د نظرياتو تفاوت دومره زيات نه وي څومره چې د افغانانو د اصليت او نسب په بابله دي".

لاندې مونږ څۀ قدرې اجمالاً دا وړاندېزونه قلم ته سپارو.

پښتانۀ هن دي:

د دې وړاندېز تر مخې پښتانۀ په نسب هن (قام) دي. هن په اصل کښې تاتاريان وو. دې قبيلې په خپل وړومبي چپاؤنو کښې ګندهارا دل ول کړې وه. او بيا ئې بتدريج په پنجاب يرغلې کړې وې. په ٤٤٥ء کښې د ګپتا

تېر اخرى راجه له د ماتې نه پس دوى خپلې باچائې له پرمختګ او استحکام ورکړے وۀ. ايرانيانو دا قام په افتالي او هفتالي نومونو ياد کړے دے. بل طرف ته عربانو دوى په هيطل يا هياطله نومولي دي. د هن نظريې سره تړون لرونکي څېړن کار د پښتنو ابدالي او افتالي (هن) يو قبيله ګرځوي.

پښتانه ساکادي:

ساکا د ستهين قام د يو قبيلې نوم وۀ. د دې قبيلې د ذيلي څانګو نومونه دا رقمي وو (١) توري (٢) اګاتيرس (٣) نري (٤) ملا (٥) تکلاني (٦) ګلوني (٧) سرماتي.

ساکا په حربي فنونو کښې بې مثله وو. په خصوصي توګه دا قبيله په تيراندازۍ کښې بې مثله وه. د ساکاؤ خپل قامي دوددستورونه او ژبه وه. ماهرين موجوده سرى کولي ژبه د ساکاؤ د لرغوني ژبې موجوده شکل ګڼي. د څېړن کارو مطابق د دې قبيلې د واکمنۍ مرکز سيستان وۀ. خپله سيستان له ساکستان معرب دے. دا وخت د سيستان زياتره حصه ايران کښې ده، څۀ لګه حصه ئې په افغانستان کښې هم موقعيت لري. عربانو (مورخينو) به سيستان ته سجستان وئيلو. سلطان

Pukhto.Net

خان صابر په خپل تالیف کښې د کنستی شوو ډبرو او خزو په حواله پښتانهٔ ساکا قبیله ګڼلې دی. ولی الله خان هم د پښتنو د اصل په بابله د ساکا وړاندېز قائل وهٔ.

هیروډوټس ساکا او پکتا جلاجلا بیان کړی دی. د دې مؤرخ مطابق "ساکا" یو نوم دے چې پارسیانو د باختر ټولو قامونو له ور کړے دے. هم د دغه مورخ د وېنا تر مخې په پارسی قبائلو کښې نیم پارتهی دی، د هیروډوټس بیانوی چې ساکاؤ کوروش (سکندر ذوالقرنین) شهید کړے وهٔ او دارایوش د دوی نه تېښته کړې وه.

پښتانهٔ عبرانیان دي:

د خان علین مکان خوشحال خان خټک مطابق پښتانهٔ د حضرت ابراهیم د ورور[1] اولاد دی. دوی د دستار نامې په اوولسم هنر کښې د نسب د عنوان لاندې چې کله

[1] سکندر مقدونی په خپل یاداشتونو کښې لیکلی دی "هغه خلق چې ما د دجله او فرات په دوابه کښې لیدلی وو، هم دغه خلق ما د سنده په وادی کښې ولیدل. هیروډوټس هم داسې یوې موضوع ته اشاره کړې ده. (د افغانستان ملی تاریخ از قدرت الله حداد فرهاد)
مسعودی په مروج الذهب کښې د سریانی باچایانو په بابله لیکی "د دوی د وړومبی باچا نوم 'شوشان' وهٔ، وروستو د دې خاندان واکمنی د هند او سند نه په تېره تر بسط (بست)، غزنین او لعس نه تر هغه ټولو زمکو پورې پراخه شوې وه، چې په نهر هرمند(هلمند) اباد دی. د مسعودی په روایت په 332هـ کښې د دې سریانی لړی د باچایانو لقب 'زنبیل' وهٔ"، ابوالحسن بن حسېن بن علی المسعودی مروج الذهب و معادن الجواهر (اول ټوک) نفیس اکېډمی اردو بازار، کراچی.

د پښتنو د نسب په بابله د خپلې مطالعې ذکر کوی نو د بخت نصر د لاسه د حضرت دانیال او نورو اسرائیلیانو د بې کوره کېدو او په کرمان او سیستان کښې دمېشته کېدو روایات بیانوی. دوی روایت کوی چې د بعثت نبوی په وخت پښتانهٔ د اور پرستو (ایرانیانو) سره په جنګونو کښې بوخت وو.

په تورات کښې د ابراهیم د دوو وروڼو ناحور او حاران ذکر راغلے دے. حاران د خپل پلار په ژوند له دنیا نه کوچېدلے وهٔ. لوط د دوی ځوی وهٔ. د حاران په نوم په لرغونی عراق کښې یو ښار هم آباد وهٔ.

پښتانهٔ یونانیان دي:

د روغ لیونی (عبدالغنی خان) د څېړنې تر مخې پښتانهٔ یونانیان دی. د دوی په خیال د دواړو قومونو په مخ او جثه، دوددستور او کلتوری روایاتو کښې ډېر مماثلت دے. یونانی قام په ګندهارا کښې د سکندر مقدونی د یرغلو نه وړاندې آبادۍ لرلې. د سکندر مقدونی نه پس د هغه جرنېلانو په بلخ او ګندهارا کښې بااختیاره باچائۍ جوړې کړې وې. اخوند دروېزه په خپل تالیف کښې د "پایین" (ننګرهار) ملک نازو خان په خټه

Pukhto.Net

یونانی لیکلی دی. د دوی مطابق د سوات او ننګرهار زاړهٔ سلاطین پنج په ختهٔ یونانیان وو[1].

پښتانهٔ آرمینیان دي:

دا وړاندېز وړومبی کروسنسکی وړاندې کړے وهٔ. داسې بریښی چې د دهٔ مآخذ تاریخ منتظم ناصری وهٔ. بیا وروستو جارج کیپل او بیلیو په خپلو خپلو دلائلو دې وړاندېز له وده ورکړه. په اصل کښې د دې وړاندېز بنیاد د لفظ افغان او اوغان باهمی یوشان والے او هغه تت روایات دی د کومو تر مخه چې افغانان په یو زمانه کښې په آرمینیا کښې مېشته وو. د کروسنسکی په وېنا "دا بالکل مبهمه او نامعلومه ده چې په بنیادی توګه دوی د شیروان یا د هغه ولایت دی چې د بحیرهٔ کیپسئن په غاړو د داغستان په لوری دی. یا د هغه صحرا دی چې د غه ولایت سره پوله لری او د باب الابواب نه پورې ده".

د بعضې څیړنو تر مخه د شېروان او قره باغ په ولقو کښې د لویو لارو ساتندووی په اغوانیخ بللی شو. د بیلیو مطابق د غور اوسېدونکی په بنیادی توګه ارمنی اغوان وو. دې خلقو یهودو سره د تړل بندی په بنیاد د یو قام

[1] تذکرة الابرار والاشرار، از اخون درویزه

تشکیل کړے وهٔ. غالباً دا روایت بیلیو د طبقات ناصری مؤلف منهاج السراج نه اغستے وهٔ.

د مؤلف[1] مطابق د هارون الرشید په دور کښې یو یهودی په دې شرط د بنجی نهاران شنسبی مرسته کړې وه چې د دهٔ په مشورو د عمل په صورت کښې به دې یهودی ته غور کښې د مېشته کېدو اجازه ورکوی.

دا هم یو خونده ور حقیقت دے چې د قره باغ په نامه دوه درې مقامات تر اوسه په افغانستان کښې موقعیت لری. واضحه دې وی چې د یو سیمې سره تړون د قامیت بنسټ خو ګرځی خو د نسل هیڅ کله نه. محقق ډورن هم دارمنی وړاندېز غندنه کړې ده. د دهٔ په خیال د "سینټ مارټن دارمنستان یادونې" وئیلو نه پس دا خبره په لنډه پوهې ته راځئ چې ارمنی اغوان او افغان دوه جلا جلا قامونه دی.

پښتانهٔ قبطی الاصل دي:

غالباً دا وړاندېز د ټولو نه وړومبے د تاریخ فرښتې مؤلف وړاندې کړے وهٔ. داسې ګمان کیږی چې د دوی مآخذ مطلع الانوار نومی کتاب وهٔ. فاضل مؤرخ خپل

[1] منهاج السراج ـ طبقات ناصری ـ ترجمه: پروفیسر افتخار احمد (اُردو)

Pukhto.Net

وړاندېز په موسوی قبطی او فرعونی قبطی باندې تقويه کوی. بيا د فرعونی قبطيانو د ابرهه په لښکر د شموليت په وجه د تباهۍ ذکر کوی. د پښتنو د قبطی ختې روايت يو بل مؤرخ فريد الدين احمد هم په خپلې رسالې "انساب الافاغنه" کښې کړے دے. هغهٔ د تاريخ افغانی او تاريخ غوری په حواله سره ليکی چې پښتانهٔ په ختهٔ اسرائيليان دی خو بعضې په دوی کښې قبطيان هم دی. د فرعون دا مرستيال قبطيان د بې وطنه کېدو نه پس د کوه سليمان په علاقه کښې مېشته شوی وو. دلرغونی فارس د تاريخ مطابق هنحامنشيانو ۵۲۵ ق.م. کښې د مصر د فتحې نه پس تر موجوده ليبيا پورې خپلې باچائۍ له خوروالے ورکړے وهٔ. د هيروډوټس مطابق چې کله کمبوجا (باچا) په ليپی (ليبيا) کښې برکه نومی يو وړوکی ښار فتح کړو نو دهٔ هغه په امر اهل برکه د مصر نه ايران ته وليګلے شو، بيا د دارايوش (باچا) په امر اهل برکه ته په بلخ کښې يو کلے ورکړے شو. چې هغه د دغې قام د زوړ وطن په مناسبت سره برکه[1] مشهور شو.

[1] برکی د اورمړ قام مشهوره ذيلی څانګه ده. د دې ټکی د "برکه" سره لفظی يوشان والی بې د څهٔ تامله ښکاره دی.

دغه شان د جغرافيه خلافت مشرقی مؤلف د "بوشنج" په بابله ليکی "دا ښار د هرات نه د هری خوړ په کيڼې غاړې په څهٔ فاصله سئېل (جنوب) په مخ آباد وهٔ. د عمومی روايت تر مخې د دغې ځائے هوائی چکې فرعون مصر ايجاد کړې وې هغه د خپلو ښوبو (فتوحاتو) په لړ کښې د خپل وطن نه دومره لری راغلی وو چې تر دې ښار ئې خپله باچائی قائمه کړې وه.

پښتانهٔ بنو قطوره دی:

د حضرت ابراهيم خليل الله ؑ بيبيانې مبارکې وې. په دغو پاکو بيبيانو کښې يو بی بی قطوره هم وه. د رواياتو تر مخې د حضرت ابراهيم عليه السلام د دې بيبی نه شپږ ځامن وو. چې د هغو نومونه (۱) مديان (۲) يقسان (۳) مدان (٤) اسباق (۵) زمران (٦) سوخ وو.

په تورات کښې بيان شوی دی چې حضرت ابراهيم عليه السلام خپل ټول هر څهٔ حضرت اسحاق عليه السلام ته عطيه کړی وو. او د باقی بيبيانو ځامن ئې سره د ډېر مال حال مشرق پله (طرف) رخصت کړی وو. دا خلق د ايران په شمالی غربی سيمه کښې اباد شوی وو.

Pukhto.Net

د یقسان په اولاد کښې حضرت شعیب علیه السلام پېدا شوے وۀ. د دوی د اسم محضه په وجه روستو د دوی قام په قینی شهرت لرلو.

د تورات د روایت مطابق چې کله ملک طالوت د عمالقو (قام) خلاف د جنګونو په وخت هغوی د سموئیل پېغمبر په مشوره قینیانو ته د عمالقو د منځ نه وتلو ووئیل، نو په دغه وېنا دا خلق د خپل وطن نه په کډه شو او په فارس کښې مېشته شو. بیا دغه قینیان د پشت په زمکه (چې د سبزوار سره نزدې موقعیت لری) آباد شو. د هنحامنشیانو په وخت دې سیمې د پارتیا په نوم شهرت لرلو. د اسلام په ابتدائی دور کښې دا سیمه په طبرستان مشهوره وه. د پشت اوسېدونکی دا بنو قطوره ړومبے په پاشتین او بیا په وروستو وختونو کښې په پشتون او پشتانۀ باندې وپېژندے شو.

پښتون آریا دی:

د آریانو د وجه تسمیې په بابله دوه وړاندېزونه شهرت لری.(۱) آریا د کلتوری ډلې نوم دے. (۲) آریا د ژبې په بنسټ د ختېې (نسل) نوم دے.

(۱) آریا کلتورنی ډله:

د دې وړاندېز تر مخې آریا د ثقافتی ډلې نوم دے. د قاضی عبدالحلیم اثر مطابق آریا د "اُر" نه معرب دی. چې معنی ئې اور ده. په لرغونی وختونو کښې "اُر" د سومیریانو (قام) د پلازمیني نوم وۀ. دا قام د اور د تقدیس قائل وۀ. د دې قام د باچائی ډاندی تر لرې لرې خوارۀ وو. د سومیریانو د اثر لاندې چې کوم قومونه د اور د نمانځلو قائله شوی وو. هغوی په آریا سره نومولړی شو.د "اور" کلمه په پښتو ژبه کښ هم په دغه معنی مستعمل ده. او د اور سره د نسبت د پاره د "اورین" کلمه وضع ده.

(۲) آریا په لحاظ د ژبې:

ماهرین السنه د آریا معنی نجیب، شریف او اصیل کوی. په پښتو کښې هم "اره" د بنیاد او اصل په معنی استعمالیږی.

د ټولو نه وړومبے روسی مستشرق پروفېسر کلاپروتهـ د پښتو ژبې د ټکو، لغاتو او قواعدو د کتنې په بنیاد د پښتنو په بابله آریا وړاندېز مخې ته کړے وۀ.

د ظفر کاکاخیل د څېړنې تر مخې "آریا" یو لسانی اصطلاح ده. او هر هغه سړے په آریا بللے کېدے شی چې آریائی ژبه وائی. د هغه په خیال دا د یو سړی یا د یو قام د

Pukhto.Net

مشر نیکهٔ نوم نهٔ دے. تر څو چې د آریاؤ د وړومبی ټاټوبی (مسکن) خبره ده په دې بابله د محققینو اختلافات دی. د ګڼو ښېړن کارو په خیال د آریا قام وړومبے ټاټوبے سطح مرتفع پامیر او د آمو (دریاب) مونډ (منبع) والاعلاقه ده[1].

د بعضو په خیال د دې قام وړومبے ټاټوبے سیکینډی نیویا، فن لینډ یا د ډینیوب دریاب وادی ده. بعضې ئې جنوبی روس، نور ئې جزیره نما بلقان او پاتې محققین منګولیا او چینی ترکستان بیانوی.

د پښتنو د آریائی وړواندېز په بابله د رګوید نه علاوه د یونانی سیلانیانو، مؤرخانو او جغرافیه دانو لرغونی تذکرې د سند په توګه وړاندې کولې شی. د دغې کتنو لاندې جدید ښېړن کار دا عقیده لری چې پښتانهٔ هم هغه پکت[2] قبیله ده چې ذکر ئې په رګوید (د هندوانو مذهبی کتاب) او د مهابهارت د لسو قبیلو په شخړو کښې شوے دے[3]. دا ښېړن کار د دې خپل وړاندېز د

[1] د پوهان عبدالحی حبیبی صېب مطابق اریائی قامونه وړومبی د خیوه، خوقند او د بدخشان په منځنی زمکو اباد وو. بیا د ابادی په زیاتی دوی په دریو ډلو کښې تقسیم شو. یوه ډله د هندوکش غر په لار د کابل د سردرو نه په تېره هندوستان ته لاړه. دوېمه ډله د ایران په مخ خوره شوه چې د هغه ځایه بتدریج یورپی سیمو ته په کډه شوه. درېمه ډله په خپل وطن پاتې شوه چې اوس په پښتنو یادېږی.

[2] بعضې ښېړن کار دا رائې لری چې د مسیح نه ۱٤۰۰ کاله وړاندې د هندوانو په مذهبی صحیفه "رګویدا" کښې پښتانهٔ په دې نوم یاد شوی دی (په حواله د پشتون کون از پروفېسر پرېشان خټک)

[3] د رګوید مطابق دلسو قبیلو په جنګ کښې دې قبیلې د سوداس خلاف جنګ کړے وهٔ، (رګوید منډاله ۷،۱۸،۷) په دې کتاب کښې دا قبیله د پاکتاس (Pakthas) په نامه یاده شوې ده.

Pukhto.Net

تقويې د پاره د يوناني مؤرخ هيروډوټس[1]، جغرافيه دان بطليموس کلوډيس[2] او يوناني جرنيل او سيلاني سکائی لاکس[3] د تاليفاتونه حوالې د دليل په توګه وړاندې کوی.

دې درې واړو يونانيانو د پکتی، پکتين، پاکتی يس او پکتيان[4] په نامو د يو قام ذکر په خپلو تاليفاتو کښې کړے دے. دغه شان ئې د دې قام وطن په پکتيا او پاکتيا باندې ياد کړے دے. د هندوانو د زړو مذهبی کتابونو او د يونانی علماؤ د باندينی حوالو په بنياد د ښېړن کارو يوې ډلې دا نتيجه راويستې ده چې د هندی آرياګانو د درې بنيادی څانګو (۱) بهارته (۲) يدو (۳)پکتا کښې هم، پکتا د پښتنو لرغونی نوم دے[5]. د آريائی وړاندېز منونکی دوېمه ډله دا عقيده لری چې پښتانهٔ د تېر وختونو بخد قام دے. د بخد قبيلې او علاقې نوم په اوستا (پارسيانو مذهبی کتاب) کښې هم راغلے دے.

[1] هيروډوټس (٤٨٤ تا ٤٢٥ قبل مسيح) د پکت د وطن نوم په پکتيکا (پکتويک) ياد کړے دے، هغه د دې قام د ذکر په لړ کښې د دې قام وطن د دريائے سندھ غاړې په ګوته کوی.

[2] بطليموس د پکت قبيلې وطن د پکتين په نامه يادوی. د دهٔ په وېنا د پکتيو وطن پکتين د پارو پاميزاد قطب (جنوب) ته موقعيت لری.

[3] د دارا د وخت امير البحر سکائی لاکس (۵۲۱ تا ٤٨٦ ق م) د پکت قبيلې وطن په پکتيا ياد کړے دے.

[4] هيروډوټس د پکتيان وطن د "اراکوسيا" په نامه ياد کړے دے.

[5] هندی اريا د "ديو" کلمه د مقدسې هستی د پاره استعمالوی خو پښتو ژبه کښې د يو د شېطان صفته ذات د پاره مستعمل دے. چې د دوی د دې عقيدې سره هم توپير دے.

وړومبی عرب مؤرخانو هم د بخد ذکر په خپلو تذکرو کښې کړے دے. دغه شان د دې پوهانو د څېړنو تر مخې پښتانهٔ د آریاؤ د باختری څانګې سره اړه لری. د دې طبقې پوهانو ته د پښتو ژبې نه هم تقویت ملاویږی. ځکه چې د دې ژبې تعلق په متفقه توګه ایرانی څانګې سره دے. چې کله مونږ د دې ټولو باندینیو خبرو جاج واخلو نو د ژبې نه علاوه په ډېرو متقاضی امورو د دې وړاندېز دننی افتراق او معیار د مخزن افغانی وغېره نه هم کمزورے ښکاره شی[1]. مثلاً لرغونی هندی مذهبی کتابونو کښې د هندوستان د زړو غېر آریائی قامونو ذکر ډېر په اختصار او مجمله توګه شوے دے. بعضو څېړن کارو د آریاؤ د راتګ نه وړاندې په سندھ[2] کښې دوو لویو قامونو ذکر کړے دے. چې (۱) آسور[3] (۲) داسیو وو. دې دواړو قبائلو نه یواځې په ډاډه د آریاګانو مخ نیوی کړے وهٔ بلکې څو وارې ئې ماتې سره هم مخ کړی وو. خو بیا د وخت سره سره

[1] د پروفېسر پرېشان خټک په رائې "د تاریخ د پاره چې د کومو مواخذاتو ضرورت وی، هغه د دې نظریې په ډاډ کښې نهٔ ښکاری. محض په زبانی روایاتو او عمرانی قیاساتو ولاړ هغه تاریخ چې د منځ د زرګونو کلونو کړی ئې ورکې وی څنګه مستند وګڼلی شی"

[2] د "ډاکټر غلام علی الانا" د څېړنې تر مخې سندھی په بنیادی توګه غېراریائی ژبه ده. ډاکټر نبی بخش خان بلوچ د موهنجو ډاړو د لرغونی ژبې په بابله لیکی "د اثارقدیمه د موندلی شوی موادو او معلوماتو په بنسټ وئیلی شی چې د سندھ لرغونه ژبه د یو سامی صفته ژبو د ډلې نه وه"

[3] د مسعودی په قول "د طوفان نوح نه پس په زمکه باندې د ټولو نه وړمبی سوریانو د بست، زمینداور او د غزنی په سیمو باندې واکمنی جوړه کړې وه، دوی د وطنونو د پولو تعین کړے وهٔ، اونې ئې لکولې وې، د دوی وړومبی باچا "سوشان" وهٔ. مروج الذهب از مسعودی

آریاګانو په دوی غلبه موندلې وه. هم په دې وجه د هغه وخت راسې په هندوانو کښې د داس یا داسیو نوم د مرئ د پاره مستعمل راروان دے. خو د آسور قام پسوی ذکر هیڅ چرته نشته. دغه شان د رګوید د پکت په پښتنو باندې د اطلاق مونږ هیڅ قرینه نهٔ لرو. یعنی چې پکت د یو سړی نوم وهٔ کهٔ د باچا یا د قام. مونږ ته معلومه ده چې په هندوانو کښې د اوچت ذاتونو خلق تر اوسه د نورو آریاګانو په شان په خپله ژبه کښې د "خ" په ځاے "ک" وائی. خو سوال دا پېدا کیږی چې باوجود د یو ستر ذات آریائی قام نه پښتنو د کومو اثراتو لاندې خپل نوم د پکت په ځاے پښت کړو؟

تر څو چې د هیروډوټس د تالیف "تواریخ" ذکر دے. د خپل کتاب په وړومبی باب کښې دا مؤرخ لیکی "پاکتی یس د یو سړی نوم وهٔ د لودیا د قام نه، ساردس د لودیانو مرکز وهٔ". دا فاضل مؤلف د پکتیا خلق په اووم اقلیم کښې پکتویک او آرمینیان په دیارلسم اقلیم کښې هندیان په شلم اقلیم کښې لیکی او د پکتیا ځاے په آرمینیا کښې ذکر کوی. خو چې کله هیروډوټس د سکائی لاکس د مهم او د مخامنشیانو د خپلو ولایتونو نه د سالانه خراج ذکر کوی نو دغه وخت واضحه شی چې د وخت

Pukhto.Net

چپاوئنو او د متن متفرقه بیاناتو د فاضل مؤرخ لیکنی د مطالبو د وېنا په ترڅ کښې بېخی کمزوری کړی دی. دغه شان چې کله مونږ په دغه تالیف کښې د سپو هومره غټو سړوی خورو مېږیانو قیصې ولولو نو دا تالیف د تاریخ نه د دیومالا (فرضی یا خیال قیصی) جوړه شی.

د آریائی نظریې ناقدان دا وېنا هم کوی چې دې وړاندېز ته ۱۹۲۲ء نه پس هغه وخت شهرت ملاؤ شو. چې کله د افغانستان د باچا امان الله خان په وخت کښې د هغه یو وزیر فېض محمد خان په خپل تالیف کښې د افغانانو په بابله د آریا وړاندېز ذکر وکړو. او د دولت له خوا په سرکاری توګه د دې وړاندېز تائید وشو. داسې وئیلی کیږی چې د دې دولتی تائید مقاصد بهرنی اړیکی (خارجه تعلقات) او د چاپېرچل بین المللی تقاضې وې.

بهرحال زما په خیال آریائی وړاندېز د کوټلی تجزیې په معیار نهٔ سر ته کیږی تر څو چې د غربی څېړنکارو خیالات دی. په دغو کښې زیاترو د قیاس نه کار اغستے دے او د زمکنی حقائقو نه ئې ډډه کړې ده. دوی د افغانانو د قامی بنسټ، خوراک سخاک، دوددستور، د دوی په تسلسل سره د لرغونی مینو نه تدریجی انتقالات، عقائدو، نفسیاتو، د دوی د مینو د لرغونی او اوسنی نومونو یو شان والے، او په پښتو ژبه کښې د سامی ژبو د ټکو پنګې تر څهٔ حده نظرانداز کړی دی.

بحېثیت مجموعی د هیروډوټس د "تواریخ" حېثیت د تېرو وختونو د نورو تواریخو نه بدل نهٔ دی. بیا هم مونږ ته د تېرو وختونو د ټولو مؤرخانو او په خصوص سره د هیروډوټس مننه پکار ده چې د دوی د علمی ارزښتونو له کبله نن مونږ د دې قابل یُو چې د تېر وخت ننداره وکړو.

پښتانهٔ مخلوط النسل دی:

کله چې د پښتنو د خونې په بابله د وړاندېزونو په مینځ کښې اختلاف زیات شو او دا حقیقت هم مسلمه شو چې هره ډله د دلائلو په بنیاد خپل نقطه نظر مخې ته راوړی. نو د څېړن کارو او ناقدانو یو ګوند د منځ لاره اختیار کړه او دا وېنا ئې وړاندې کړه چې پښتانهٔ مخلوط النسل دی. د دې ګوند پوهانو مشر مولانا عبدالقادر ګڼلے شی. دوی نهٔ یوائې د پښتو اکېډمی مؤسس وهٔ بلکې د پښتنو په تاریخ، ژبه او ادب ئې هم ژور نظر لرلو. پوهان پرېشان خټک (خدا ے بخښلے) هم د یو څان له فکر سره د

Pukhto.Net

دې وړاندېز په ځنګ ښکاری. د دوی په خیال یو سپېځلے پښتون ګوند چې په خونه پښتون وهٔ د تاریخ په تتو ورځو شپو کښې د بلخ نه تر سلېمان غرهٔ پورې چرته نه چرته مینی لرلې. دغې ګوند بیا په پراخه توګه د قبائلو شکل اختیار کړو. دا د هغه وخت خبره ده چې کله آریاګان په دې سیمو لا نهٔ وو مېشته شوی. دوی د پښتنو د خونې د ځېړنې په بابله پښتونولۍ ته لوړ والې ورکوی. ځکه چې د دوی په وېنا دې ضابطې د اسلام نه هم وړاندې په دې قام کښې رواج لرلو.

کهٔ چرې غور وکړے شی نو د مخلوط النسل وړاندېز په ګټه کښې د علمی درېځونو سره زمکنی حقائق هم موجود دی. د پښتون قام سره تړلې قبیلې لکه کمبار، کشار، ماندوری، طوری، ګمر، وغېره نن د پښتونولۍ په امېل کښې د ملغلرو په شکل داسې پئېلی شوی دی چې په دې کښې د یوې ملغلری کمې زیاتې ګویا چې د ټول امېل د ماتولو باعث ګرځی. د کرمې توری خپله وائی چې مونږ په خېل کرلانی او په خونه ترک یُو. او د اسلام نه وړاندې مونږد بدها مذهب منونکی وو. مونږ وړاندې دا خبره لیکلې ده چې په ساکا قبائلو کښې د یوې قبیلې نوم توری وهٔ.

Pukhto.Net

پښتانهٔ بنی اسرائیل دی[1]:

د پښتون قام د خپل قامی او قلمی روایاتو ترمخې دوی دهغو اسرائیلیانو اولاد دی کوم چې د آشور او بابل واکمنو عراق او لرغونی پارس او میډیا ته په کډه کړی وو[2].

د تاریخ د کتنې نه دا حقیقت برسېره کېږی چې انسان په ځهٔ نا ځهٔ شکل خپل ټبرو وختونو سره تړون ساتی. د بشریاتو پوهان هم د دغو انسانی نفسیاتو د ځېړنو په رڼا کښې د قامونو د ټبرو چپو ماتې کړې یو بل سره لګېځ. اصل کښې په زمکه د انسانانو د ابادۍ د خورېدو لویه وجه د دوی د (نقل و حرکت) فطری جبلت دے. د ځېړنو ترمخې دا کډوالی په هر پنځوس کاله کښې په خپله واقعه کېږی. انسان د یو ځاے نه بل ځاے ته په کډه کېدو کښې چې چرته د نوی چاپېر چل اثرات قبلوی. هم هلته په لاشعوری توګه د خپلو ټبرو ورځو شپو او مینو

[1] دا خبره چې د افغانانو اسرائیلی وړاندېز د مخزن افغانی د صاحب ایجاد دی، حقیقت سره سمه نهٔ ده. د مخزن نه مخکښې د دې درېځ لیکنه تذکرة الابرار والاشرار او تواریخ شیرشاهی کښې شوې وه. په دې بابله یو بله د قدر وړ حواله د ابوالفضل لیکنې دی، دې چې کله د ائین اکبری په دوېم ټوک کښې د ګدو ولایتونو حال لیکی نو د افغانانو په بابله د دوی د اسرائیلی دعوې ذکر هم کوی.

[2] د یهودیانو لرغونی معبد چې کنډرات ئې په کابل کښې موجود دی، د یهودی دائرة المعارف په روایت د دې تاریخ د بخت نصر د زمانې دی. (پښتانهٔ از ډاکټر حبیب الله تژی)

سره خپل تړون هم په څۀ نا څۀ شکل نوی چاپېر چل ته راړوی.

د خپل تېر وختونو سره تړون ساتلو د پاره انسان ګڼې وسيلې پکار راولی. لکه د تېرو نيکانو نومونه خپلو بچو له کېښودل، نوې مينې د زړو مينو په نامو يادول، د نيکانو د مورنۍ ژبې ټکی خپلې موجوده ژبې ته راړول. د پلار نيکۀ مذهب او دوددستور له په مروجه مذهب او دوددستور کښې ځاے ورکول يا په څۀ نا څۀ شکل جاری ساتل.

د انسانانو دا فطری خوی د نوی کلتورونو په جوړېدو کښې او د تهذيبونو په وده کښې مهمه برخه اخلی هم دغه وجه ده چې د نن وخت څېړن کار د نورو سائنسی وسيلو سره سره دغه انسانی جبلتونه اوس هم په قامونو د څېړنې په لړ کښې پکار راولی. مونږ په مختصره توګه د اسرائيليانو پېژندګلو او د دې قام د عروج او زوال جائزه لوستونکو ته وړاندې کوو.

د حضرت يعقوب عليه السلام اولاد ته بنی اسرائيل وئيلی شی. دوی د حضرت اسحاق عليه السلام ځوی او د ابراهيم عليه السلام نوسے وۀ. حضرت ابراهيم عليه السلام په انسانی تاريخ کښې يو ستر مشر تېر شوے

دے. د دوی پلرنی وطن د عراق لرغونی ښار "اُر" وۀ. دوی د "اُر" يو لوړ رتبه ټبر سره تعلق لرلو. د "اُر" خلق د بتانو او د فطری مظاهرو د لمانځلو منونکی وۀ. په دې وجه دوی په کوټلی دلائلو سره خپل قام ته د توحيد باری تعالٰی بلنه ورکړه. کله چې د "اُر" بامبړان ابراهيم عليه السلام ته په دلائلو کښې پړه شو. نو دوی ئې د اُور په غرغنډو کښې وغرځول. خو ولې سختن دوی د هر قسم جانی او بدنی تلفاتو او سوځېدو نه اوځغورل. د دې واقعې نه پس ابراهيم عليه السلام د کور د يو څو افرادو سره ملک کنعان او مصر ته هجرت وکړو.

د ابراهيم خليل الله د وړومبی ټبر نوم سارا (بی بی) وۀ. د سارا بی بی نه علاوه هاجره (بی بی) او قطوره (بی بی) هم د ابراهيم عليه السلام کورودانې وې. د سارا بی بی اولاد په بنو اسحاق، د هاجرې بی بی اولاد په بنی اسماعيل او قطورې بی بی او په بنو قطوره سره شهرت لری. بنو اسحاق د فسلطين او د دې په خواوُشا زمکو، بنو اسماعيل د فاران په سحرا[1] کښې او بنو قطوره په شرقی وطن مېشته شوی وو. د حضرت ابراهيم عليه السلام فضائل او مراتب بې حسابه دی. تاسو په ابوالانبياء، د

[1] پيدائش ب ۲۱ ابه۲۱ + پيدائش ب ۲۵ ابه ٦ (تورات اُردو)

Pukhto.Net

لویو قامونو پلار او د خلیل الله په درنو نومونو سره مقلب ئي.

د حضرت اسحاق علیه السلام دوه ځامن وو. (۱) عیس (۲) یعقوب علیه السلام

د عیس اولاد په ادومیانو مشهور وهٔ.

د یعقوب علیه السلام څلور بیبیانې وې، په دوی کښې "لیا" او "راخل" زوجاتې وې. او بلها او زلفه ئې اُم ولد[1] اینځې وې. د دوی ټول دولس ځامن وو چې نومونه ئې په لاندینی ډول دی:

د لیا نه: (۱) روبن (۲) شمون (۳) لاوی (٤) یهودا (٥) اشکار (٦) زبولون

د راخل نه: (۱) یوسف (۲) بن یمین

د بلها نه: (۱) دان (۲) نفتالی

د زلفه نه: (۱) جد (۲) آشر

د حضرت یعقوب علیه السلام په ټولو زامنو کښې د حضرت یوسف علیه السلام سره زیات محبت وهٔ. حضرت یوسف علیه السلام په خپل کوچنوالی کښې د خپلو رونړو د ناروا سلوک او بیا د مصریانو د لاسه د ګڼ ازمیښتونو او د بندی توب د کشالو په رونړ تندی او ډاډ

[1] هغه وینځه چې د بچو راوړلو نه پس ورته د وینځې توب نه خلاصی ملاوُ شی.

Pukhto.Net

زړهٔ د مخاوی نه پس چې کله د نبوت او امارت په لویو مراتبو فائز شو نو په دغه وخت د پاکې خورې په وطن د قحط له کبله ئې خپل ټول رونړه او پلار راوبلل او د مصر په غواړه علاقه "جشن" کښې ئې اباد کړهٔ. د وخت سره سره مصریانو د نسلی عصبیت لاندې آل یعقوب علیه السلام مریان وګرځول. آخر څلورسوه دېرش کاله پس دې قوم د موسیٰ علیه السلام د مشرۍ لاندې د مصریانو نه خلاصے بیا موندهٔ. بیا د موسیٰ علیه السلام خادم یوشع بن نون د اسرائیلیانو د لارښک د پاره قاضیان وټاکل. دور قضا کم و زیاته څلورسوه پنځوس کاله وه. د حضرت سموئیل علیه السلام په وخت کښې د آل یعقوب په تینګار د بن یمین قبیلې نه ساول المعروف ملک طالوت د دې قام باچا مقرر کړو. د ملک طالوت نه پس حضرت داوٗد علیه السلام د نبوت و خلافت په چارو سرفراز شو. د حضرت داوٗد علیه السلام نه پس حضرت سلیمان علیه السلام ته نبوت او بې مثله او منفرده باچائی اوبخښلې شوه.

د سلیمان علیه السلام نه پس د هغوی ځوی رحبعام باچا شو. د دهٔ په واکمنۍ کښې یربعام افرائمی دنورو لسو قبیلو په ترون د اسرائیل په نامه د یو جدا دولت بنسټ کیښودو بل طرف ته رحبعام خپله یهودیۀ

قبیله او بن یمین قبیله په سیاسی توګه یو کړه او دغه شان ئې د یهودا دولت په نوم خپله واکمني قائمه کړه. د یهودا دولت پلازمینه یروشلم او د اسرائیل سامریه وه. په ۷۷۱ ق.م. کښې آشوریانو په اسرائیله یرغلې شروع کړې. د ۷۳۲ق.م نه ۸۳۲ق.م پورې د نفتالی، جد او روبن قبیله په پوره توګه او د منسی قبیله نیمائي بې وطنه کړه. او دا دواړه ئې د خلخ، خابور، هاران او د جوزان[1] د خوړ په زمکو مېشته کړې[2]. په ۷۲۲ق.م. کښې د تګلاتهه جانشین شلمانصر اسرائیلی ریاست له ماتې ورکړه. او پلازمینه سامریه ئې ګېره (محاصره) کړه. په دغه محال ئې د مقبوضه سیمو ټول اسرائیلیان آشور ته بې کوره کړهٔ[3]. په ۷۲۲ ق. م. کښې د شلمانصر د مړینې نه پس سرګون II د آشور باچا شو. هغه د سامری د فتح نه پس شاه اسرائیل هوسیع په بندی حال آشور ته ولېګلو. بقایا ټول اسرائیلیان ئې بې کوره کړل او په خلخ، خابور د جوزان په خوړ او د مادیانو په سیمو کښې ئې مېشته کړل[4]. د اسرائیلی

[1] دې خوړ ته په پښتو او فارسی کښې امو، عربی کښې جیحون او انګرېزی کښې Oxus River وائی، د ساسانی واکمنی په مهال امو په ویهه رود معروف وهٔ، د عربی جیحون د ګیحون نه معرب دے، د یهودی مو رخ موشے جل مطابق ګوزان دریائے بلخ (امو) دے.
[2] تواریخ ۱ ب۵ ایه ۲٦ + سلاطین ۲ ب ۱۵ ایه ۲۹ (تورات اُردو)
[3] سلاطین ۲ ب ۱۸ ایه ۱۱
[4] سلاطین ۲ ب ۱۷ ایه ٦

واکمنۍ د نسکورتیا نه پس دا لس قبیلې چرته هم بېرته رانغلې[1]. څکه چې سرګون د دوی په سیمو باندې نورې قبیلې مېشته کړې وې[2]. د دې وجوهاتو له کبله د لسو وروکو قبیلو د روایت آغاز وشو. د سرګون دوم نه پس سنخریب باچا شو. د هغه د قتل نه پس په آشوری واکمنی د مخ په ښکته تلو آثار شروع شول. آخر په ٦١٦ق.م. کښې د بابل او میډیاټل لښکرو د آشور په دولت یرغل وکړو او د داسې ماتې سره ئې مخ کړو چې دا لوے دولت محض د تېر وخت یوه قیصه پاتې شوه. د خپل عروج په وخت آشوری دولت د مصر د پولو نه واخلې تر ایشیاء کوچک پورې او د فارس او میډیا نه اخوا تر سیهند[3] پورې واکمنی لرله. بابلیانو هم د آشوریانو په څیر د نیولو شوو سیمو یهودیان په آزار اوساتل. په ۵۹۷ق.م. کښې بخت نصر د ستر سالار په حېث په یروشلم یرغل وکړو. په واپسۍ کښې ئې شاه یهودا په زنځیرونو تړلے ځان سره بابل ته بوتلو[4]. د یهویقیم نه پس د یهویاکین په واکنۍ کښې بخت نصر بیا په یروشلم یرغل وکړو. دې وارې بخت

[1] سلاطین ۲ ب ۱۷ ایه ۲۳
[2] سلاطین ۲ ب ۱۷ ایه ۲٤
[3] دا سیهند موجوده صوابی والا هنډ نه دی.
[4] تواریخ ۲ ب ۳٦ ایه ٦

Pukhto.Net

نصر د شاهي کورنۍ سره ۸ زره سپایان، سرداران او هنرمند ځان سره جبري بابل ته بوتلل[1]. د یهویاکین د جلاوطنۍ نه پس صدقیاه باچا شو. څهٔ وخت پس چې صدقیاه هم منحرف شو نو بخت نصر په یروشلم د یو لوی لښکر سره حتمي یرغل وکړو. د یو کال د محاصرې نه پس چې کله یروشلم ماتې وخوړه نو د صدقیاه د وړاندې ئې د هغه بچي ذبح کړل. بیا ئې هغه ړوند کړو او په زنځیرونو تړلی ئې سره د ټول ښار د خلقو بابل ته جلاوطنه کړو. بابلي لښکرو د یروشلم خزانې ووهلې. او ښار ئې لوټې لوټې کړو[2].

بیا وروستو ٥٣٩ق.م. کښې چې کله لوے سائرس[3] بابلیانو له ماتې ورکړه نو هم په هغه کال ئې بې وطنه یهودیانو ته د یروشلم د تلو اجازت ورکړو. دغه شان ۷۰ کاله شاړ پاتې کېدو نه پس یروشلم بیا آباد شو. خو د اسرائیلیانو اکثریت وطن ته د واپس تلو په ځاے د سائرس په خورې ورې واکمنۍ کښې مېشته کېدل غوره کړل[4]. د سائرس په باچائۍ کښې ۱۲۷ ولایتونه وو. دهغه ملکه

[1] سلاطین ۲ ب ٢٤ ایه ۱۰ تا ۱۷
[2] سلاطین ۲ ب ۲٥ ایه ۲ تا ۱۱
[3] د سائرس ګڼ نومونه دی، لکه ذوالقرنین، کوروش اعظم، سکندر وغېره
[4] استر ب ۳ ایه ۸

Pukhto.Net

آسترد د بنی اسرائیلو د بن یمین قبیلې نه وه. د آستر ترهٔ مردکی د سائرس په دولت کښې مهمه څوکۍ لرله[1]. د سکندر په باچائۍ کښې د اسرائیلیانو سیاسی مرتبه تر دې حده رسېدلې وه چې په ټولو ولایتونو کښې خپل اویا زره دښمنان د سکندر په اجازه قتل کړی وو[2].

د بابلیانو د اویا کاله غلامۍ وخت نه واخلې د هخامنشیانو د واکمنۍ تر اشرافیې پورې اسرائیلیانو د خپلې ژبې سره سره د مذهبی او کلتوری ژوند په ټولو اړخونو بدلون اختیار کړے وهٔ[3]. د دې تغیراتو د مخ نیوی د پاره د دوی روحانی او قامی مشرانو دوه ډوله فعالیتونه اختیار کړی وو. هغه ډله چې په یروشلم کښې بیا سره مېشته شوه. د دغو بدلونونو ئې په شدت سره غندنه وکړه او د احیاء مذهب په لار ئې قامی ژبه او دوددستورونه بیا رواجی کړهٔ. بل طرف ته هغې ډلې چې یروشلم ته د بیا راتلو په ځاے ئې خپل مسکونه وطنونو کښې اوسېدل غوره کړهٔ، دوی قبائلی تقسیم د منځه یوړو او د بنی اسرائیلو په نوم ئې ټول وګړی مجتمع کړهٔ. دغه شان دوی د خپل قامی وطن نه د لری والی له کبله خپلو بچو او نوی

[1] استر ب ۸ ایه ۹
[2] استر ب ۹ ایه ۱٦ تا ۲۰
[3] نحمیاه ب ۱۳ ایه ۲٤ + عزرا ب ۹ ایه ۱ تا ۲

مېشته زمکو له د خپلو ورې نيکونو او لرغوني وطنونو نومونه کېښودل شروع کړهٔ. سره د دغو اقداماتو ئې کلتوري او مذهبي روايات هم نوی کول ته په ګډ صورتونو سپارل شروع کړل.

چې کله مونږ د باندني بحث په رڼا کښې د پښتنو د تهذيبي اقدارو جاج اخلو نو لا محاله راته د اسرائيلي وراندېز سپېځلي حقانيت په ډاګه شي[1]. په دې لړ کښې دې ويونکي لاندېني بېلګې د نظر وړاندې کړي.

د لرغوني وخت اسرائيلي نومونه چې تر دې دمه په پښتنو کښې مروج راروان دي.

(۱) شمون (۲) ساول (۳) ميشک (٤) ايتمر (٥) کودی

(٦) ايلم (۷) ايمل (۹) لودی (۱۰) ګمرياجمر

(۱۱)سينی (۱۱) شلمان

[1] د لکهنؤ پوهنتون ډاکټر نورس افريدی د مليح اباد (انډيا) په خصوص سره د افريدی قبيلې او په عموم سره د نورو پښتنو قبيلو جينياتی ټستونه اغستی وو. د دې ټستونو نتائج د يهوديانو د اشکنازی څانګې سره 68.1 فيصد په تناسب سره مطابقت ښکاره کړے وهٔ. دا تناسب د دنيا د هر قوم نه زيات دے. (روزنامه ټائمز اف انډيا 2009-06-07 په حواله د وکی پيډيا)
د اسرائيليانو قامی او مذهبی ټوپی چې يرملکی Yarmulki نومېږی او ورته Kippah هم وائی، د افريدو د قامي ټوپی سره مکمل يوشان والے لری. دا حقيقت هم دلچسپی نه خالی نهٔ دے چې څنګه پښتانهٔ د وادهٔ سړی په پالنک خېژوی هم دغه شان اسرائيليان هم د وادهٔ سړی په پالنک خېژوی.

دغه شان پښتنو د لرغوني اسرائيلي وخت ځايونو يا د هغو په بابله تاريخي حوالې هم په څهٔ نا څهٔ ډول خپل کلتوري ژوند کښې په ښکلي طريقه ژوندی ساتلي دي. د پښتنو د خپل نسلي اصالت نه دغه تاريخي لړی په بل مخ جدول کښې ملاحظه کېدے شي.

Pukhto.Net

نوم	د لرغوني اسرائيلي تاريخ سره اړوند	معنی	د پښتنو تاريخ سره اړوند
کرک	د غرب اُردن د يو علاقې نوم	مرۍ	د خيبر پښتونخوا د قطبي سيمې د يو ځاے نوم
سدوم	د اسرائيل د يو مشهور رياست نوم	د ځاے نوم	د خيبر پښتونخوا د مردان ډويژن د يو ځاے نوم
بشام	په عهد اسرائيل کښې د شام د يو قلعه نوم وۀ	د ځاے نوم	د خيبر پښتونخوا په قطبي برخه کښې د يو ځاے نوم
خيبر	په عهد رسالت کښې د يهودو د مرکز نوم وۀ	د ځاے نوم	په خيبر پښتونخوا کښې د يو ځاے / ايجنسۍ نوم

ګدر[1]	د لرغوني عراق د سامي ژبې ټکے دے	د دوو سيمو منځ کښې حد فاصل	د کاټلنګ (خيبرپښتونخوا) سره نزدې د يو کلي نوم دے.
اُرميه[2]	په لرغوني ميډيا کښې د يو ډنډ نوم وۀ	د ځاے نوم	د افغانانو مشهوره اُرمړ قبيله
ميانه[2]	په لرغوني ميډيا کښې د يو ښار نوم، دې ته به ئې ميانج هم وئيلو	د ځاے نوم	د يوې افغانې قبيلې نوم
صافي[2]	په لرغوني ميډيا کښې د سهند غر نه وتلي يو درياب نوم	د ځاے نوم	د افغانانو د يو قبيلې نوم

[1] عبراني کښې Gader د سرحد او باړ په معنیٰ باندې دے.
[2] جغرافيه خلافت مشرقی از جی لی سترنج

Pukhto.Net

اسمار	د آشوري (بابلي) ژبې يو ټکے	جنګي وسله	په کنړ کښې د يو ځاے نوم
قراقر	د عراق او شام په پوله د يو غر نوم	د ځاے نوم	کړاکړ د بونير او سوات په پوله د يو مشهور غر نوم دے
سوراء	بغداد (عراق) لرغونی نوم	د ځاے نوم	په دغه نوم د بونير په علاقه کښې د يو ځاے نوم
خوست	د لرغونی ميډيا په جبال ولايت کښې د يو ځاے نوم	د ځاے نوم	د افغانستان د يو مشهور ولايت نوم
شال	د لرغونی ميډيا يو ښار	د ځاے نوم	د غزنوی وخت د افغانانو د يو مرکز نوم وۀ
مراغه	د ميډيا د يو خوشګوار ښار نوم وۀ	د ځاے نوم	د پښتنو غوره مرغۍ سره مشابهت

Pukhto.Net

ايلم	په اسرائيل کښې د يو ځاے نوم	د ځاے نوم	په سوات کښې د يو مشهور غر نوم دے
بتهانی	په عهد قديم کښې د يروشلم په شرقی غاړه د کوه زيتون په لمنه کښې د يو ځاے نوم وۀ	د ځاے نوم	د افغانانو بيټنۍ قبيله
پاؤ [1]	د حدر (شاه ادوم) د يو ښار نوم وۀ	د ځاے نوم	شېرپاؤ د افغانانو د يوې قبيلې ذيلی خيل نوم
جمند	د کرمان سهيلی شرقی طرف ته د منوجان ښار د يوې حصې نوم	د ځاے نوم	د افغانانو په سربڼ ښاخ کښې د مند د ورور نوم

[1] پيدائش باب ۳٦، ايه ۲۹ (تورات)

پتوم [1]	په عهد فراعنه کښې د څیزونو کېښندلو د ځاے نوم	نوم	پټ (اسم صفت) په دېوالونو کښې ګېر هغه ځاے چې چت پرې اچولے شوی وی [2].
میمنه [3]	په عهد وسطیٰ کښې د دې نوم الیهودیه وۀ	د ځاے نوم	د افغانستان د یوې منطقې نوم
الغور	تهامه (عرب) ته الغور هم وئیلی شی	د ځاے نوم	د افغانستان د یو ولایت نوم
پشت [4]	دا په کوهستان (لرغونی میډیا) په غر کښې د یو ځاے نوم وۀ	د ځاے نوم	د روایت تر مخې په دې دواړو علاقو کښې اسرائیلیان ډېره موده اباد وۀ

[1] خروج باب ۱ ایه ۱۲ (تورات)
[2] دریاب (پښتو لغت) مؤلفین قلندر مومند، فرید صحرائی
[3] جغرافیه خلافت مشرقي
[4] دا نکته ډېره مهم ده، باید په دې بابله نوره څېړنه د پښتنو په بابله نوی انکشافات تر لاسه کړی.

Pukhto.Net

تون	د پشت سره نزدې د کوهستان د یو ښار نوم وۀ	د ځاے نوم	ایضاً
وادی اشکول	په عهد موسیٰ علیه السلام کښې د حبرون سره نزدې د یو ځاے نوم وۀ	د ځاے نوم	دانشکول د پښتونخوا د یو معروف او لرغونی ځاے نوم دے
بابل [1]	له دې مقام نه انسانان د ژبو د تفاوت له کبله جلا جلا په زمکه خوارۀ شوي وو	د ځاے نوم	پښتو کښې بل بل یا بېل بېل د جلا جلا په معنیٰ مستعمل دی

[1] پېدائش باب ۱۱ ایت ۹ (تورات)

انبار[1]	د بغداد په غربی طرف د دریاب په غاړه آباد یو لرغونے ښار/ د بلخ سره نزدې د یو ښار نوم	د ځاے نوم	په باجوړ کښې د یو ځاے نوم، په دغه نامه په صوابۍ کښې هم یو ځاے دے
بولان	د بصرې (عراق) په لاره د یو ځاے نوم دے	د ځاے نوم	په صوبه بلوچستان کښې د یو ځاے نوم

[1] انبار عبرانی ژبه کښې د عطارد سيارې نوم دے.

Pukhto.Net

کابل	د میرمحمد غبار د څېړنې تر مخې د کابل بنیاد په ۷۷۰ق م کښې آشوری بادشاه شلمانصر اېښود ے وۀ.	د ځاے نوم	د افغانستان د پلازمېنې نوم ابن حوقل ۲۳۱ھ په خپل تالیف صورة الارض کښې لیکلی "او په دې ښار (کابل) کښې کافران او یهودیان مېشته وو"
نوشته دیوار[1]	Mene, Mene Tekal, u, Phersin	مشهور متل	په دې فرمان کښې چې د تکل کومه معنٰی ده هم په دغه معنٰی په پښتو ژبه کښې دا ټکے د "تکل"[2] په شکل نن هم مستعمل دے.

[1] منے الله ستا د واکمنی حساب ولګولو او ختم ئې کړو. تکیل: تهٔ په اندازه غلط اوختې، اوفېرسن: ستا سلطنت تقسیم کړے شو او فارسیانو له ورکړے شو. دوست محمد خان کامل تاریخ مرصع (نوټونه) از افضل خان خټک

[2] د تکل معنا اراده، کوشش، تلاش، لټون (درياب پښتو لغت، مولفین قلندرمومند، فريد صحرائی)

اله	دا نوم په سامي ژبو کښې د لرغوني وختونو نه د "سختن" د پاره وضع راروان دے	د اله د ټکی معنٰی مقصوده ، تحیر او مافوق الادراک ده	آله، په پښتو ژبه کښې د تعجب کلمه ده
صلاله	د عمان (وطن) د یو مشهور ځائے نوم دے	د ځائے نوم	سلاله په مهمند ایجنسۍ کښې د افغانستان او پاکستان په پوله مشهور کلے دے
زاب کلاں زاب خورد	د آشوریانو سیمه، دجله دریاب او د هغه معاون دریابونه د زاب کلاں و خورد په منځ کښې بهیږی	د ځائے نوم	ژوب (بلوچستان) کښې د پښتنو مشهور ښار

Pukhto.Net

دغه شان د پښتنو په اولسی رسمونو، روایتونو او د ژوند په نورو تګ لارو کښې هم مونږ ته په خصوصی توګه د سامی تهذیبونو نخښې نښانې په نظر راځی. لکه د یهودو په مذهب کښې د هفتې ورځ ته "سبت" وائی. په دغه ورځ د ژوند هلې ځلې خصوصاً په معاشی چارو بندېږ وی. بل طرف ته پښتانهٔ هم دغه ورځ ته "خالی" وائی. دا ټکے د خپل ساده ساخت او معنی په وېنا کښې د تنوع په وجه په ډېرو ژبو کښې مستعمل دے.
دلته د "سبت" د مفهوم او د دې ټکی په معنی کښې یو شان والی ښکاره دے. لکه چې د "سبت" ورځ د خپلو احکامو په وجه د امروزه ګنو هلو ځلو نه خالی وی.
دغه شان به د بابلیانو د ونۍ ابتدا د بدهـ د ورځې نه کېدله. پښتانهٔ دغه ورځ ته شروع وائی یعنی ونۍ لکه چې د شروع د ورځې نه شروع کېږی.
د بنی نوع انسان په لویو مراتبو کښې یو د تکلم صفت دے[1]. دا هغه مهم اړوند دے چې مونږ پرې د خپل مافی الضمیر او احساساتو وائینه کوو. په اصل کښې د یو قام ژبه نهٔ یواځے د الفاظو ټولګی وی، بلکې هغه مونږ ته د

[1] په دې وجه د ارتقائی وړاندېز ځېرن کار هم د دې دريځ منونکی دی چې د ژبې په لار ارتباط د نوع انسان خاصه ده.

هغه قام د ارتقائی سفر او کلتوری او تمدنی اړخونو پوره پېژندګلو هم راکوی. د انسانی تاریخ په وړومبو کښې به د هر نسل یوه مخصوصه ژبه وه. خو بیا د ګڼ نسلونو د اختلاط او د نوی قامونو د جوړېدو په وجه د ژبو دې تخصیص د تعمیم شکل اختیار کړو. د نسلی اختلاط نه علاوه د دې نورې هم ډېرې وجې وې. د بېلګی په توګه د انسانانو د یوې سیمې نه بلې سیمې ته کډه والے. د دولتونو لوړوالے او ټیټ والے، معاشی هلې ځلې، د نوی مذهبونو اثرات او د موسمی تغیراتو غوندې عواملو د نسلی ژبو د مړینې یا نسکورېدو او د نوو ژبو د ودې او پرمخ تګ د پاره حالات تصفیه کړل.

د ژبو[1] نوو پاهانو ټولې ژبې په اتو لویو ټبرونو کښې وېشلی دی. دوی دا تقسیم د مشتق ټکو، اوازونو او ګرامر په بنسټ کړی دی. لاندې د دغو اتو ټبرونو نومونه د نظره کړئ.

(۱) سامی (۲) انډو یورپی (۳) هندچینی (٤) دراوړی
(٥) مونټېرا (٦) امریکی (۷) ملایا (۸) بانټوا

[1] نوی څیړن کار په دې حقیقت تقریباً یو دی چې لفظ اریا د ژبوی ډلو نمائندګی کوی نه چې د نسل.

په باندنی وېش کښې سامی ټبر د نورو ژبو په څیر په ګڼو ژبو مشتمل دے. چې پکښې آشوری، فینیقی، سریانی، عبرانی، قبطی، عربی وغېره نوموړی دی. د ژبو دا ټبر عموماً د سامی نسل د ژبو نمائندګی کوی. دغه شان انډویورپی ټبر د آریائی ژبو نمائندګی کوی. د دې ټبر دوېم نوم انډوجرمینک دے. دا ټبر په وړومبی توګه د ټکو او مخارجو د وېنا په لحاظ سره په سنتم او سیتم وېشلی شوی دی. سنتم په لاطینیۍ ژبه او سیتم په سنسکرت ژبه کښې سلو (عدد) ته وائی.

د دې ټبر دوه بنیادی ولقې دی:
(۱) انډوآریا (د دې ۲۱۹ څانګې دی)
(۲) انډو ایرانی (د دې ۸٤ څانګې دی)
په جغرافیائی توګه د انډوایرانی ولقې دوه څانګې دی:
(۱) شرقی (۲) غربی
شرقی څانګه ئې په دوو ډلو وېشلې ده:
(۱) شمالی شرقی (۲) جنوبی شرقی

ژبپوهان د پښتو ژبې اړوند د جنوبی شرقی څانګې سره ګڼی. دلته دا د خپلې ګاونډی (پامیری) برعکس یواځې ده. د دې نه د دې ژبې لرغونتوب او پښتون قام سره د خصوصی تړون ښوونه په خپله برسېره کېږی.

Pukhto.Net

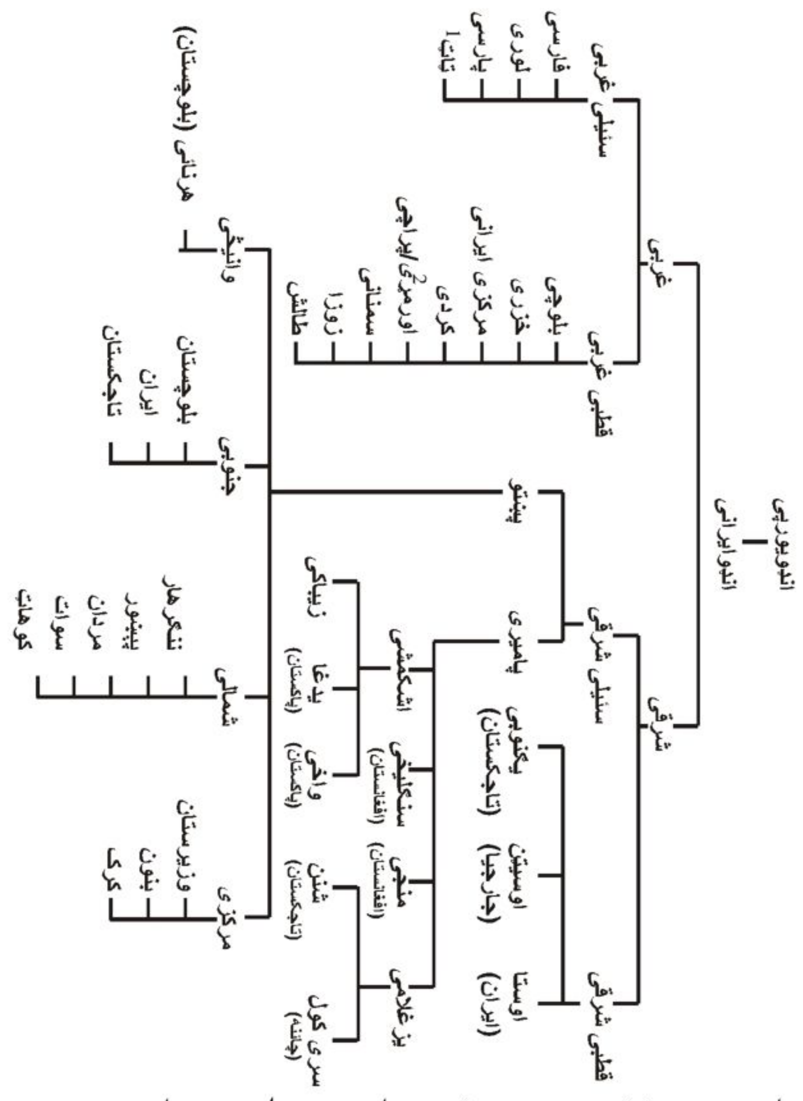

باندینۍ نقشه د نوی ژبپوهانو د علمي زیارونو نچوړ دے

---

[1] دا خالص یهودی وېنا (لهجه)ده. د دې ویونکی اسرائیلیان د "بک" په نامه بللی شي.
[2] دا اورمړي ژبې غربي څانګې سره تعلق د دې خبرې واضح دلیل دے چې د پښتنو مختلفو قبیلو په مختلفو ادوارو کښې په مختلفو مقاماتو ستوګنه کړې ده. (اثرجان)

په دې کښې شمالي وېنا په پښتو (پختو) پېښاورې او یوسفزۍ وېنا بللی شي. جنوبي وېنا ئې په پښتو (پشتو) او کنداري وېنا په نامه یادیږي. د وانیڅي متبادل نومونه چلګری او ترنیوده. دا اوویا فیصده جنوبي، درې شپېتۀ فیصده نورو وېناګانو او ۲۷ فیصده اورمړي سره اړه لري. دغه شان منځنۍ وېنا په میستۍ (محسودۍ) وېنا پېژندے شي.

د انډو یورپي ډلې د غربي څانګې شمالي غربي ذیله کښې اورمړې ژبه د افغانانو د اورمړ قبیلې ده. د دې ژبې متبادل نومونه برکی او برګسته دی.

په ښکاره د دې څېړنیزې نقشې نه پښتو ژبه د آریائی ژبو په ډله کښې په یو لوړ مقام برسېره کیږي. خو غوره به وی چې مونږ د دې ژبې په بابله د شرق او غرب د هغه ژبپوهانو تبصرې هم رانقل کړو. د چا د څېړنو له کبله چې د دې غشتلی قام د قامی ژبې په بابله د قدر وړ علمي پنګې په ډاګه کیږي.

نوموړی انګریز څېړن کار او تاریخ دان الفنسټن د پښتو ژبې په بابله لیکی " د دې ژبې اصل په آسانۍ سره نۀ معلومیږي. د دې د پیللو ټکو (ترکیبي الفاظ) لویه برخه د یو نامعلومه ماخذ نه برسېره کیږي. په دې کښې زیاترې

Pukhto.Net

هغه ټکی شامل شوی دی چې هغو به د څیزونو د اظهار د بنیادی اړتیا له کبله د دې قام د مورنۍ ژبې اجزاء سنجول وی".

وړاندې لیکی "په هغه دوه سوه اټلس ټکو کښې چې مائې مخامتیا د فارسۍ، ژند، پهلوۍ، هندوستانۍ، عربۍ، آرمینۍ، جارجینۍ، عبرانۍ او د شالډیک ژبو ټکو سره اوکړه. ما ته پکښې یو سل اولس داسې ټکی ملاؤ شو چې هغه ما د یوې ژبې سره هم مماثل او نهٔ ګڼل بلکې هغه ځان له او حقیقی لګی"[1].

د پښتو ژبې نامتو څېړنکار دوکتور خیال بخاری په خپل تصنیف "پښتو صرف ونحو" کښې دا ژبه (پښتو) د ټکو په لحاظ سره آریائی او قواعدو په لحاظ سره د سامی ژبو په څیر بولی[2]. د دکتور مارګن سټېرن مطابق "کېدے شی پښتو ژبه د ساکا ژبې یوه وېنا وی خو وضاحت ئې مشکل دے"[3].

دوکتور ټرومپ وائی "پښتو یوه هندی آریائی ژبه ده خو خالص هندی هم نهٔ ده څکه چې د تېرو وختونو

---

[1] په حواله د پښتو ادبیاتو تاریخ .از پوهاند عبدالحئ حبیبی

[2] په حواله د "پښتون کون" از پروفېسر پرېشان خټک

[3] پروفېسر ارنلډ جے ټائمبی د دې وړاندېز په ثبوت کښې دلیل ورکوی چې د فارسی "دال" په پښتو کښې په "لام" سره بدلیږی لکه "پدر" نه پلار، دیدن نه لیدل، دختر نه لور (په حواله د پښتون کون پرېشان خټک)

راسې دې د خپل وجود د ساتنې سره سره د هندی او ایرانی ژبو په مینځ کښې د یو کړۍ په توګه ځان ساتلے دے"[1].

شیلی ډېور "د موازناتی لسانیاتو اجمال" مرتبه ۱۸۵۳ء کښې پښتو د ایرانی ژبو په لړ کښې بیانوی. خو سره د دې، د دې حقیقت یادونه هم کوی چې دې ژبې ځان له یوه خاص او نوې انکشافی لاره خوښه کړې ده.

په دې لړ کښې د راورټی تجزیه یقیناً ځان له او د حقیقت سره زیاته نزدې ده. "د پښتو د ژبې د اصلیت او بنیاد په بابله د وېنا ګانو توپیر د هغو نه کم نهٔ دی کوم چې په خپله د پښتنو د اصلیت او نسب په بابله دی". مخکښې لیکی "د پښتو ژبې د افعالو او ضمائرو د خصوصیاتو او بعضې نورو خبرو نه دا ظاهرېږی چې دا یوه لرغونۍ عجیبه ژبه او د ټولو ژبو نه جلا ده".

د ژب پوهانو د باندینی تجزیو نه د پښتو ژبې د قدامت او لوړتیا اندازه په ښهٔ ډول کېدے شی.

---

[1] په حواله د "پشتون کون" از پروفېسر پرېشان خټک" د دې درېځ اظهار جیمز ډارمسټېټر هم کړی دی لیکی "بلکې دا ژبه د ژند (اوستا) یا د یوې بلې ژبې سره چې ژند ته ورته والی لری ډېر مشابهت لری" په حواله د پښتنو ادبیاتو تاریخ از پوهاند عبدالحی حبیبی.

Pukhto.Net

زما په خیال ډېره به غوره وی چې مونږ دا ژبه د انډو ایرانی ولقې یو حصه ګڼلو په ځاے د انډو یورپی ولقې مرکزی حصه وګڼو یعنی:

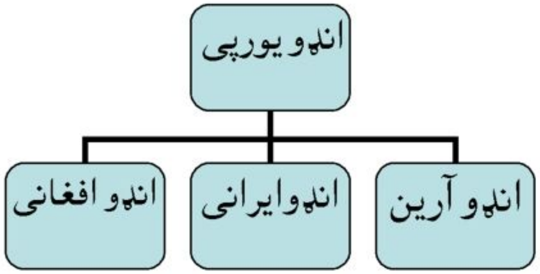

مونږ د دې خپل وړاندېز په لړ کښې لاندینی نکات لوستونکو ته وړاندې کوو. او ورپسې د پښتنو د نسلی اصالت په بابله یو نوے موقف د څېړن کارو پاملرنې د پاره قلم ته سپارو:

"د پښتو ژبې خصوصیات"

(۱) پښتو ژبه کښې مشدد ټکی نۀ وی، لکه بتی نه بتی.

(۲) پښتو کښې یو حرکت، حرکت مخصوصه دے چې "زورکے" نومیږی. دا د زبر او پېښ په منځ کښې دے لکه هل، شل

(۳) پښتو کښې وړومبی په ساکن سره کیږی لکه سپور، شکور (یو ساکن) نندار (دوه ساکنه)

(٤) پښتو کښې "ف" په "پ" بدلیږی لکه فقیر نه پقیر، دغه شان د با اواز هم په "پ" سره بدلیږی لکه ګلاب نه ګلاپ، کباب نه کباپ

(٥) پښتو کښې خالص عربی او فارسی اوازونه لکه "ق، ف، ع، ج، ص" نشته.

(٦) د پښتو ټکی (ډ، ټ، ړ، ټهـ، نړ) نۀ ایرانیۍ ژبه کښې شته نۀ فارسیۍ کښې.

Pukhto.Net

(۷) د پښتو معکوس اوازونه (ټ، ډ) په نوی فارسۍ کښې نشته.

(۸) د هندۍ ژبې په حروف تهجی کښې د "غ" اواز نشته او اهل ایران د "ډ" او "ړ" سره بلد نه دی، خو په پښتو کښې داسې ډېر ټکی شته چې د "غ" سره "ټ" یا "ړ" یو ځاے راځی لکه "غټ" "غړپ".

(۹) د ټکو او مخارجو په لحاظ سره هند یورپی سرچینه په دوو برخو کښې وېشلې شی. (۱) سنتم (۲) سیتم دلته پښتو د انډوایرانی ولقې نه اوځی او په انډو آریائی ولقه کښې ورګډ شی.

(۱۰) د پښتو ژبې د بلنی اوازونه (حروف ندا) د سامی ژبو سره اړه لری لکه یا، ای، آ

(۱۱) "ت" په عربۍ کښې ضمیر د مخاطب دے. لکه ضربتَ کښې "ت" هم په دغه معنی کښې دا ټکی په پښتو کښې هم مستعمل دی.

(۱۲) "ها" دا ټکے په عربۍ کښې د اسم اشارې سره لګی چې مقصد ئې مخاطب ته په مشارالیه باندې وېختیا یا تنبیهه وی، لکه ذا نه هذا دغه ټکی په

پښتو کښې هم په دغه معنی مستعمل دی. لکه
هغه = ها + غه

(۱۳) "ها" په عربۍ کښې اسم فعل دے، په معنی د "ته او نیوه" په پښتو کښې دا لفظ د نون غنه سره مستعمل دے، لکه هن (واخله)

(۱٤) "وی" په عربۍ کښې اسم صوت دے، چې د تعجب یا مذمت په وخت د خلې نه اوزی. تقریباً په دغو معنو کښې په پښتو کښې هم مستعمل دے.

(۱۵) "مهٔ" اسم فعل په معنی د امر حاضر دے، معنی ئې "کلارشه تهٔ" ده، پښتو کښې هم دا کلمه په دغو معنو کښې مستعمله ده.

د باندینی نکاتو[1] او د تېرو صفحو د تجزیو او جدولونو نه دا حقیقت په ښهٔ توګه په ډاګه کېږی چې پښتو ژبه اګرچې د ساخت په لحاظ سره خو انډویورپی ده خو دا د لرغونی سامی ژبو سره ډونګ اړوند لری. چې کله مونږ د دې سپېځلی وېنا د وئیلو اعاده کوو چې افغانان په خونه بنی اسرائیل دی، او پښتو د دې قام ژبه ده. نو دا

[1] د دې نکاتو نه د هغه غېرجانبداره څېړن کارو درېځ ته هم مزید تقویه ملاوېږی چې پښتو د ټولو ژبو نه ځان له حېثیت لری. (اثرجان)

خبره هم په خپله واضحه کیږي چې کله د آشوریانو په وخت کښې بې کوره شوی اسرائیلیان د مادیانو په ملک کښې مېشته شوي وو. نو د هغه وخت د انډو یورپي ژبې په بنسټ ئې د پښتو ژبې تشکیل کړے وه[1].

دغه شان د دې بې کوره شوي اسرائیلیانو نورو ډلو هم د انډو یورپي او اېفرواېشیا ټک ژبو کښې د اختراع او تجدید په وسیله نوي ویناګانې تر دې چې نوې ژبې ژېږولې دي. مونږ د دې خپل مؤقف په مرسته کښې لاندیني بېلګې وړاندې کوو.

tat : دا د ترکۍ ژبې لفظ دے چې معنی ئې کوچې (خانه بدوش) ده. دا ژبه ویونکي یهودیان په بک (Bik) یادیږي. او په غرڅنو یهودیانو مشهور دي. دوی خپله ژبه په جورۍ یا جوهورۍ بولي. د روایت تر مخې دا خلق د کوه قاف په سیمه کښې د پخوا وختونو راسې مېشته راروان دي. دا

[1] د حبیبی صېب د څېړنې تر مخې د ایرانی باچا دارا یوش کبیر هغه شاهی ډبرې چې په ۵۱٦ق م کښې په میخې رسم الخط لیکلې شوې وې. په هغه کښې درې جملې داسې دی چې د ترکیب په اړوند ترې پښتو جوړیږي. د داراېوش دا ډبره ۲٤۰ کرښو باندې مشتمله ده. هره کرښه کښې ٤٥ ټکې وو او هر ټکې ئې د ۳ نه تر ٥ علامو (نخو) نه جوړ وو چې پکښې داراېوش خپلې کارنامې بیان کړې وې. هغه درې جملې دا دی:

Ne a ri ka a hum ← نے ارے که اهم ← ني اړیکه اوم ← نه اڑیل ہوں

Ne Drau ja na a hum ← نے دروجه نه اهم ← ني دروجنه اوم ← نه دروغ گو ہوں

Ne zura ka ra hum ← نے زوره که ره اهم ← ني ځور کړه اوم ← نه جابر ہوں

د پښتو ادبیاتو تاریخ از عبدالحیی حبیبی صېب

Pukhto.Net

خلق په داغستان، چیچنیا، آزربائیجان، کابردینو بلکار او رشئین فېډرېشن کښې اباد دي.

Dzhidi:

دې ته یهودي فارسي هم وائي، په ایران کښې وئیلې شي.

Bukharic:

دې ته بخارۍ او تاجکۍ یهودي ژبه وائي. دا د بخارا د یهودیانو ژبه ده.

Lisan didon:

دا په ګڼو نومونو لکه لخلوکۍ، ګلي بالو او کردې یهودي ژبه باندې یادیږي.

د یهودیانو دې ژبې له کردۍ، ترکۍ، عربۍ، شرقي فارسۍ، غربي فارسۍ، عبرانۍ او ګڼو یورپي ژبو نه اغستې ټکي په خپلې لمنه کښې ځاے کړي دي. د دې ژبې خپل وطن ایراني آزربائیجان دے.

Hulaula:

د دې متبادل نومونه لشان نوشان، جیالي، هله وغېره دي. د دې په وینا ګانو (لهجو) کښې یوه وینا په سلېمانیه یادیږي. چې په بنیادي توګه د ایراني کردستان او دې سره تړلې د عراقي برخې د یهودیانو ژبه ده.

:Qimant

د ایتهوپیائی یهودیانو ژبه ده.

بربریهودی:

په افریقه کښې مېشته د یهودو د یو ګوند ژبه ده.

مراکشی یهودی عربی:

په دې کښې د سپېنش، فرانسیسی، عبرانۍ وغېره ژبو اثرات راغلی دی. دا په بنیادی توګه عربی ده.

یمنی یهودی عربی: دا د مسلمانانو د عربۍ نه جلا ده، د دې نورې وېناګانې د سنا او حبان په نامو یادیږی.

"د افغانانو ابتداء"

افغان قام د مختلفو قبیلو مجموعه ده. د دې قبائلو د یووالی د وجو نه یوه اهمه وجه اسرائیلی وړاندېز ګڼلی شی. دې وړاندېز نه یواځې د دې طائفی په قامی اړوند کښې جور کردار لوبولے دے. بلکې د دې قام د دننی او بارنی نفسیاتو او د یو ساده قبائلی کلتور نه د تهذیب او تمدن په لار سفر باندې هم درنې اغیزې مرتب کړی دی. د افغانی مورخینو په خیال د افغانانو د ټولو ټبرونو شمېر په لاندینی ډول دے.

کړلانی: ۱۲۰ سړبنی: ۱۰۵ غورغشی: ۹۵ بیټنی: ۷۵

د افغانانو د دې قبائلی وضعې ترتیب د عهد اسلام نه شروع کیږی. مونږ به په دې څۀ قدرې بحث کوو. خو راځئ چې وړومبے د دې قام د اسلام نه د وړاندې تاریخ لنډ جاج واخلو.

عموماً د پښتنو د نسلی قدامت په بابله د "مهابهارت" او د هیروډوټس د "تواریخ"[1] نه دلائل ورکړی کیږی. په دواړو کتابونو کښې د "پکت" په نوم د یوې قبیلې ذکر شوے دے. مونږ د دې قبیلې ذکر په تېرو صفحو کښې لیکلے دے. مونږ دا ګټ نیوکه کوو چې د

1 سن تصنیف 450 ق م

Pukhto.Net

پکت په بابله په خپله په دې دواړو حوالو کښې لاینحل اضطراب او ابهام موندلے شی. سره د دې نه چې په مهابهارت او نورو لرغونی هندی تواریخو او د جغرافیې کتابونو کښې د لرغونی هندوستان او د هغه د ګاوندي ملکونو د قبیلو په بابله د قدر وړ معلومات موجود دی. په دې لړ کښې مونږ د لرغونی هندی څیړن کارو دوه جغرافیائی اصطلاحات لوستونکو ته وړاندې کوو.

(۱) **مهاجناپاداس**:

دا د دوؤ ټکو جوړ (مرکب) دے.

مها یعنی لوے، پاداس یعنی د قبیلې د پښې (ولقې) لاندې زمکه.

مهاجناپاداس د سنسکرت د ژبې جغرافیائی اصطلاح ده. چې مراد ترې لوړ رتبه دولتونه دی. دا دولتونه په لرغونی هندوستان کښې د آریاګانو د راتګ نه پس جوړ شوے وهٔ. چې شمېر ئې شپاړس وهٔ. د دې واکمنو نومونه په لاندینی ډول وو.

(۱) مګدها (۲) ګندارا[1] (۳) کمبوجا (۴) شاکیا

[1] د څېړنو تر مخې د ګندار ایانوژبې ډارډک ډلې سره تعلق لرلو. دغه شان به دې خلقو هندکو هم وئیله. چې دا وخت ئې هم د پښتونخوا هندو اقلیت وائی. نن سبا د ډارډک ډلې نه پشائی (افغانستان) خووار (چترال) شینا (ګلګت، کشمیر، لداخ) او کوهستانی په کوهستان کښې وئیلی شی.

Pukhto.Net

(۵) کورو (٦) انګا[1] (۷) کوسالا (۸) پنچالا
(۹) واتسا (۱۰) مالا (۱۱) متیا (۱۲) کاش
(۱۳) واجی (۱٤) چیډی (۱۵) سوراسینا
(۱٦) اساګا

په دې واکمنو کښې د ګندارا او تر یو حده د کمبوجا تعلق د پښتنو د موجوده سیمو سره دے[2]. ګندارا د پېښور په وادۍ، سوات او پوټهوار باندې مشتمله وه. او کمبوجا د هند په شمالی غربی غاړه د ګندارا نه پرته د منځنۍ ایشیا په لوړی موقعیت لرلو. په دې دواړو دولتونو کښې د مېشته قبیلو نومونه: (۱) کمبوجا (۲) ساکا (۳) ګندارا (٤) یاوانا (۵) دارو ناس (٦) برباداس (۷) خاشاس ذکر شوی دی.

[1] په بعضې هندی حوالوکښې داریاست په میلچهه یاد شوی دی. دې سره خوا ته یو بل ریاست هم وهٔ. چې ونګا نوم ئې وهٔ. "واؤ" د "با" سره مبدل په وجه دا ریاست د بنګا په نوم هم یاد شوے دے. څېړن کار دا رائې هم روایت کوی چې دواړ واکمنو د یو ریاست تشکیل کړے وهٔ، چمپا د دې ریاست پلازمینه وه. بودیانه دهرما انګا ریاست د ګډ نسلونو مجموعه روایت کوی. د مهابهارت په یو روایت شاه انګا میلچهه وهٔ. چې د نورو هندی واکمنو نه ئې بدل کلتور او مذهب لرلو. پښتو ژبه کښې انګا بنګا اسم صفت دے چې معنی ئې فضول خبرې، د یو ځاے بل ځاے، ګډوډ بیان شوی ده. وګورئ دریاب (پښتو لغت) مولفین قلندر مومند، فرید صحرائی. (اثرجان)

[2] د تعجب مقام دے چې په دې شپاړسو ریاستونو کښې نهٔ د پکت غوندې نامتو قبیلې په نوم د ریاست ذکر شته او نهٔ ئې د ژبې (اثرجان)

اترپهاتا:

دا جوړ (مرکب) ټکی د "اترا" یعنی شمالی او "پاتا" یعنی لار په پیوستون سره بنا شوی دی. په لرغونی هند کښې د اترپاتا نه مراد هغه لویه لار وه چې هغه د ګنګا د لوے تجارتی لارې سره په تېره او د هغې په قطع د ټېکسلا او بلخ په اوګدو تر منځنۍ ایشیا پورې تلې وه. د دې شرقی ټګ ځاے (ټرمینل) به د تملوک (بنګال) نه شروع کېدو. د بدهائی تواریخو تر مخې د مهاجناپاداس شپاړس واکمنو کښې کمبوجا او ګندارا اترپاتا وی. د پرانک ادبی پنګو کښې بهلیکا، پهلوا، ساکا، پاراداس، راماتاس، کمبوجاس، ډراډراس، تخاراس، پیناس، بارباداس، کیکایاس، بیواس، سندهوس او سوویراس اتراپاتا قبائل یاد شوی دی. د اشوکا په یو لیکلی ډبرا کښې د هغه د واکمنۍ لاندې ابادو قبیلو نومونه په لاندینی ډول دی:

(۱) یاوانا (۲) کمبوجا (۳) ناباکاس (٤) ناباپمکت

(۵) بوجاس (٦) پتنیکاس (۷) اندراس (۸) پالیداس

مونږ وینو چې په دې باندینی واکمنو او قبائلو کښې نهٔ د پکت ذکر شته او نهٔ د پکتیکا.

البته روستنی وختونو کښې وراها مهیرا[1] په تصنیف "براهت سمیتا" کښې د افغان سره مماثل د یو نوم ذکر موندلی شی، په دغه تصنیف کښې د ټېکسلا، ګندارا، پشکلاوتۍ نه شا ته غربی لوری ته د لاندینی قومونو نومونه لیکلی شوی دی.

(۱) ګیری درکا (۲) پهلوا (۳) سین هون

(٤) اواګانه

د څېړن کارو په خیال دلته د اواګانه نه مقصود افغان دے.

د مورخینو مطابق د اواګانه د ټولو نه لرغونی ننداره مونږ ته د شاپور اول (۲٤۱ء تا ۲۷۲ء) په لیکلی ډبرو کښې کیګی. دا کتبه د نقش رستم په مقام د تخت جمشید سره نزدې د آتش کدې په دېوالونو لیکلی شوی وه. د ډبری ټکی دی "ګوندیفرابګان رسماد[2]".

دا ټکی د لګ ډېر ترمیم سره د شاپور III (۳۸۲ء تا ۳۸۸ء) په شاهی ډبره کښې د اپاګان په شکل لیکلی شوی دی.

[1] ژوند ۵۰۵ء تا ۵۸۱ ء

[2] څېړن کارو تر دي وخته دا عبارت نهٔ دے تحلیل کړے.

Pukhto.Net

د څېړن کارو په منځ کښې یو لوے اختلاف د افغانانو د اسلام نه وړاندې مذهب باندې هم دے. د بعضې حضراتو[1] خیال دے چې د اسلام نه مخکښې افغانان د عیسوی مذهب قائل وو. چې کومو حضراتو[2] د افغانانو د اولسی او اجتماعی نفسیاتو مطالعه کړې ده د هغوی په خیال د افغانانو په اجتماعی اقدارو (پښتونولۍ) کښې نه د بدائی مذهب اثرات موندلی شی او نهٔ د هندوانو د طبقاتی وېش اغیزې.

د عجائب المخلوقات د مؤلف[3] په وینا "د افغانانو په سیمه کښې د ګز (ونه) ځنګل دے چې دې ځنګل کښې یوه لویه ونه ده چې د تنې پېرواﻟﮯ ئې اوولس ارشه (پېمائش) دے. دې ونې ته بامبړ (برهمن) وئیلی شی. او افغانان دې ته سجدې کوی". کهٔ چرې مونږ د سجدې نه ظاهری معنی واخلو نو د عبادت نه د مظاهرو د لمانځلو (مظاهرپرستۍ) مطلب په پوهه کښې راځی، خو کهٔ چرې د دې نه د دې ونې د تقدیس[4] عقیده واغستې شی نو د دې تصور د نورو مذهبونو سره سره په اسلام کښې هم موندے

---

[1] لکه روشن خان
[2] لکه پرېشان ختک
[3] په حواله د پښتانهٔ از دوکتور حبیب الله تژی
[4] په اسمانی کتابونو کښې د ونې د تقدیس نه مطلب برکت دے.

Pukhto.Net

شی. دغه شان په لرغونی آریائی قومونو کښې هم د "سوما" په بابله د تقدیس عقیده وه، خو بل طرف ته مونږ په پښتو ادبیاتو او نهٔ د قامی روایاتو د قدر وړ ذخیره کښې د دې ونې یا د دغه رقمی لمانځلو څهٔ اثرات مومو. پرته د دې نه چې د پښتو ژبې په اولسی متلونو کښې د اور د تقدیس اشارې موندلی شی.

مونږ ته د لرغونی چینی سیلانیانو په سفرنامو کښې د بنوں او هغې سره تړلی سیمو کښې د "اپوکان" په نامه د یوې قبیلې ذکر ملاویږی. خو د دې تذکرو نه د اپوکان[1] د بې دینۍ اشارې برېښی. دا امر د قدر وړ دے چې په دې موضوع (د افغانانو د اسلام نه وړاندې تاریخ) د ټولو نه غوره کار خپله افغانی مؤرخانو کړې دی. په دې لړ کښې د ټولو نه وړومبې هڅه مونږ ته د شیخ کته د "لرغونی پښتانه" په شکل کښې ترلاسه کیږی.[2]

دا وخت په دې موضوع د ټولو نه معتبره څېړنه د دوکتور حبیب الله تژی ده. دوی په خپل قابل قدر تصنیف کښې نهٔ یوائې د افغانانو د ماقبل از اسلام تاریخ د روکو

---

[1] د دې نوم د شاپور III د ډبرې لیک اپاکان سره یو شان والی واضح دے.
[2] د بده مرغه د دې تاریخ (چې په اتمه صدی هجری کښې لیکلے شوے وهٔ) د وخت د چپو له امله نن صرف نوم پاتے دے خو د پټې خزانې د مؤلف په مننه څهٔ اقتباسات ئې بچ پاتی شوی دی.

پاڼو د لټون کامیابه هڅه کړې ده بلکې هغه مهم مآخذات ئې هم په نخښنه کړی دی. د کومو نه چې په دې موضوع مستقبل کښې څېړن کار مطلوبه مواد تر لاسه کولے شی. دوکتور تژی په خپل قدرور تالیف کښې د فردوسی د شاهنامې د ملحقاتو[1] نه یو کردار نقل کړے دے. د دې کردار نوم کک کهکزاد وهٔ. دا افغان سردار د زال او رستم د وخت وهٔ. کک د رستم د پلار زال نه څو کرتې خراج اغستې وهٔ. دې د غزنی نه د درې ورځو په لرتیا (فاصله) په یو لوړ غر مرباد[2] نومی قلعه کښې اوسېدلو. په دې منظومی تذکره کښې د افغانو سیمه په ''مرزافغان'' یاده شوې ده.

مونږ مخکښې په جدول کښې اشاره کړې ده چې د افغانستان (موجوده) د مشهور ښار میمنی زوړ نوم یهودیه وه. د یاقوت په وېنا په دې کښې هغه یهود آباد وهٔ چې بخت نصر دلته رامېشته کړی وو[3]. د حضور نبی الرحمة د بعثت نه پس مونږ ته د تاریخ په پاڼو کښې د دغې زمانې د یو مشر ''قېس'' نوم ملاوېږی. د روایت تر

[1] دا ملحقات ورک نومي شاعر په شپږمه صدی هجری کښې مرتب کړی وو. پښتانه از ډاکټر حبیب الله تژی

[2] د دې نوم نه د دې قلعه د تاو´ تریخ والی اندازه په ښه´ توګه لګی. (اثرجان)

[3] معجم البلدان از یاقوت

مخې چې کله قېس ته د اسلام د سپېځلی دین خبر ورسېدو. نو دې د یوې ډلې سره د عربو ملک ته لاړو او د حضور نبی الرحمة په لاس مبارک ئې اسلام قبول کړو. خو نوی څېړن کار په دغه روایت او د قېس د تشخص په بابله د رقم رقم شبهاتو ښکارونه کوی. اصل کښې د قېس کردار څهٔ داسې افسانوی شکل اختیار کړے دے چې له دغې امله حقیقت ته رسېدل په خپله ګران شوی دی. خو چې کومو د قدرور څېړن کارو[1] د کوټلی عربی مآخذاتو په چاڼ نظر سره کتنه کړې ده هغوی په دې نتیجه رسیدلی دی چې د محدثینو په تذکرو کښې د یو داسې صحابی ذکر شته چې په خټه د ولایت (افغانستان) وهٔ. د دې صحابی نوم قېس بن یزید وهٔ. د اسماء الرجال د فن نوموړی عالم ابن الاثیر په خپل تصنیف ''اسد الغابة فی معرفة الصحابه'' کښې د قېس تذکره په دې ټکو کړې ده.

ترجمه: ''قېس بن یزید'' د دهٔ نه د دهٔ اولاد روایت کړے دے، بې شکه دې رسول الله له د جرګې (وفد) سره راغلے وهٔ. او بیا ئې اسلام راوړو او دې د دهٔ د قوم سردار مقرر کړے شو. او د دهٔ په سر ئې (یعنی رسول الله) لاس

[1] لکه د مسعودالحسن خان روهیله لنډه او جامع رساله "قیس پٹھان ایک تحقیقی مطالعہ" پبلشر افغان ریسرچ سنټر، لاهور

Pukhto.Net

راښکلو او دهٔ خپل قام ته په هغه غر د اسلام بلنه ورکړه چې نوم ئې سلمان غر دے.

دغه شان علامه ابن حجر عسقلانی هم په خپل تالیف "الاصابة فی تمیز الصحابه" کښې د قېس بن یزید ذکر په دې ټکو کړے دے. ترجمه "قېس ووئیل چې زهٔ د السبع په وادۍ کښې نبی صلی الله علیه والسلم ته جرګې (وفد) په شکل لاړم، بیا ما په هغوی باندې ایمان راوړو و د هغوی نه مې لاس نیوه وکړه. او هغوی زما د پاره یو خط اولیکلو او ما ته ئې امسا ډالۍ کړه. بیا زهٔ خپل قام ته راستون شوم او هغو ټولو ته مې د اسلام بلنه ورکړه او هغوی ټول په دې یو شو (یعنی په منلو) او په غر یو ځاے شو چې ورته سلمان وئیلی شی.[1]

امام بخاری په خپل "التاریخ الکبیر" کښې د قېس بن یزید د تذکرې په لړ کښې د هغوی د حضرت عبدالله ابن مسعود نه د سماع ذکر هم کړے دے[2].

د دې باندینی درې واړو اقتباساتو نه دا خبره په ښهٔ توګه په ډاګه کېږی چې د دې صحابی یعنی د قېس تعلق عجم سره وهٔ. د دوی د سیمې نوم کوه سلمان وهٔ. دوی په

[1] په حواله د مسعود الحسن خان روهیله مؤلف "قیس پٹھان ایک تحقیقی مقاله
[2] په حواله د مسعود الحسن خان روهیله مؤلف "قیس پٹھان ایک تحقیقی مقاله

Pukhto.Net

دربار رسالت کښې د جرګې په شکل حاضری کړې وه. بیا د دربار رسالت نه دوی د رپی (بېرغ) یا امسا په درناوی سردار وټاکل شو. خو په دې قدرور حوالو د بحث نه وړاندې به دا غوره وی چې مونږ د قېس په شجره څهٔ قدرې بحث لوستونکو ته پېرزو کړو.

په مخزن افغانی او د دې متبع مورخینو په تواریخو کښې د قېس شجره په لاندینی ډول ده. قېس بن عیص بن سلول بن عتبه بن نعیم بن مره بن جلندر بن سکندر بن رمان بن عنین بن مهلول بن شلم بن صلاح بن قارود بن عثم بن فهلول بن کرم بن عمال بن حذیفه بن منهال بن قېس بن عیلم بن اشموئل بن هارون بن قمرود بن ابی بن صهیب بن طلل بن لوی بن عامیل بن تارج بن ارزند بن مندول بن سلم بن افغنه بن ارمیابن سارول المقلب به ملک طالوت بن قیس بن عتبه بن عیص بن روئیل بن یهودا بن حضرت یعقوب

دا شجره د قېس نه تر حضرت یعقوب علیه السلام پورې په ۴۳ کړو / پورونو مشتمله ده. د علم الانساب تر مخې دا شجره د څوارلس سوو کالو نه تر شپاړس سوو کالو پورې بشپړه ده. په دې کښې ملک طالوت د یهودا له

اولاده بیان شوے دے. حالاتکې هغه بن یمینی وهٔ. بله دا چې د دې شجرې په نومونو عربی اغیزې جوتی ښکاری.

خو د افغانانو خپل منځ کښې د مخزن افغانی شجره حتمی نهٔ ده. په دې لړ کښې نوری شجرې هم روایت شوی دی. لاندې مونږ د پښتنو د محمدزو قبیلې شجره لوستونکو ته وړاندې کوو.

قیس بن عیس بن سلول بن اتبا بن نعیم بن مارع بن جندر بن سکندر بن رحمان بن امین بن مالول بن شلم بن صالح بن کرود بن عظیم بن فهلول بن کرم بن محال بن حذیفه بن منهال بن قیس بن عالم بن شمائل بن هارون بن قمرود بن لاهن بن سلیناب بن طوائل بن لیوی بن عامل بن تریج بن ارزند بن مندول بن مسالم بن افغانا بن ارمیا بن سرول (طالوت) بن قیس بن مهائل بن اخنوج بن سروغ بن یهودا بن یعقوب.

په دې شجره کښې د قیس د اولاد شجره دا رقمی نقل شوې ده:

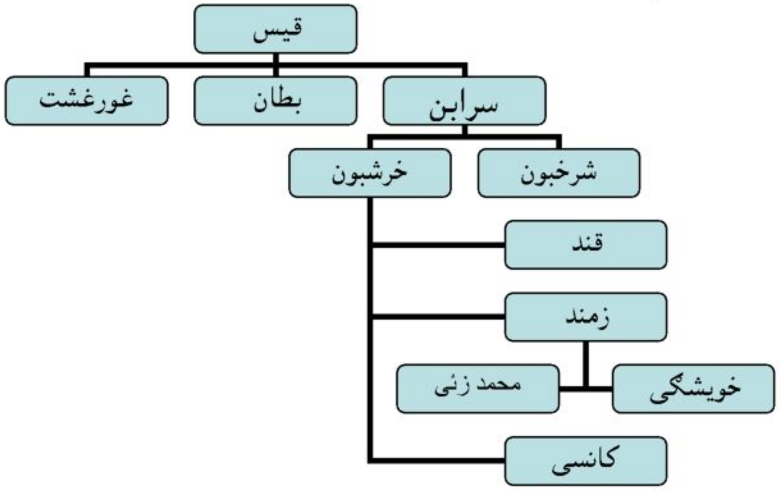

بطان: د فسانهٔ شاهان د مؤلف مطابق په لرغونه زمانه کښې د روه په وطن کښې د ګمل دریاب په غاړه د افغانانو درې ورونه بتنی، سربنی او غورغوشتی اباد وهٔ. د دوی سردار بتن (بطان) وهٔ، او په ورونو ئې واکمنی لرله[1].

په دې شجره او د مخزن افغانی په شجره کښې د قیس (عبدالرشید) نه واخلې تر یعقوب علیه السلام پورې په بعضې پشتونو له ٤، ٦، ١٠، ١١، ٢٣، ٢٦، ٢٧، ٣٩، ٤٠ او په ٤١ کښې ښکاره توپیر دے دا توپیر بعضې

[1] فسانهٔ شاهان ژباړن مسعود الحسن روهیله صفحه ٨٢

Pukhto.Net

نومونو کښې د وېنا په اړه او بعضو کښې د ټکی د ساخت په بنسټ دے.

په دې شجره کښې بیټ نیکهٔ بطان[1] لیکلی شوی دی. ورسره ئې بطان او غورغشت میرات بیان کړی دی. د سر بن په اولاد کښې ئې شرخبون میرات لیکلی دی.

د باندینی دوو شجرو نه علاوه د قېس عبدالرشید دربمه شجره هم محققینو[2] روایت کړې ده. چې هغه د قېس نه په بره لسمې کړۍ، پورې دلته راوړلې شی.

قېس (فطان) بن عیس بن سلول بن عتبه بن نعیم بن مارع بن جوزر بن سکندر بن رمان بن امین یا عمین یا عتیق

په دې شجره کښې د قېس د اولاد شجره په دې رقم راوړلې شوې ده.

قېس (فطان) ⇐ خالد ⇐ عررین ⇐ عبدالرحمان ⇐ عبدالعزیز یا ابو نصر ⇐ عبدالله ⇐ قیس(عبدالرشید)

[1] مؤلف د پټې خزانې د اسماعیل ولد بېټ سن حیات ٤١١هـ روایت کړے دے.
[2] تاریخ نیازی قبائل. از محمد اقبال خان تاجه خیل

Pukhto.Net

په دې شجره کښې قېس (فطان) او قیس عبدالرشید دوه جلا جلا مشران بیان شوی دی. د دواړو تر منځه پنځهٔ پشته دی.

صاحب د تاریخ نیازی قبائل د "پښتون ګائید"[1] په حواله نقل کړی دی. چې کله توما[2] رسول د تبلیغ په لړ کښې غور ته راورسېدو نو د عمومی دعوت نه پس دوی لاندینی شلور تنه ماذونان ټاکلی دی.

(۱) شمعون (۲) جدعون[3] (۳) کجین (٤) نعیم

د څېړن کارو تر مخې نعیم هم هغه دے چې په شلورمې پېړۍ کښې د قېس فطان وړ نیکهٔ لیکلی شوی دی. مونږ دا باندنی حقائق د نظر لاندې ساتو او بېرته قیس بن یزید پله راځو. دلته مونږ د هغه جوت روایت لیکل هم ضروری ګڼو د کومې ترمخې چې دربار رسالت ته د راغلی جرګې غړی د حضرت سلمان فارسی په وسیله د اعلان نبوت نه خبر شوی وو.

[1] مؤلف پادری التربحواله تاریخ نیازی قبائل
[2] د توما رسول قبر په میلاپور (مدراس انډیا) کښې دے. د تومارسول غور ته د راتلو نه دا خبره په ډاګه کیږی چې دلته اسرائیلیان مېشته وو. لکه چې ابن بطوطه په خپله سفرنامه کښې د کنجی ګری (بنګلور) په بابله لیکی چې دلته یهود د پخوا وختونو راسې اباد راروان دی، د دې خلقو د اصلاح د پاره توما حواری په ٥٢ء کښې دلته راغلے وهٔ. (اثرجان)
[3] د دې عبرانی نوم معنٰی شکرګزارده. دا نوم په سلاطین 1، ب1 اية 13 او نحمیاه ب7 اية 3 کښې راغلی دے.

د یو قول تر مخې دا جرګه څوارلسو سورو د بل قول تر مخې د څلویښتو سورو او د دریمې وینا تر مخې د دوه اویا سورو وه. بل طرف ته اخوند درویزه روایت کوی چې دا جرګه د قام په اوویا مشرانو مشتمله وه. دغه شان د دې جرګې د ستر مشر نوم اشجع هم روایت شوے دے.

د قېس پټهان مؤلف[1] د اسماء الرجال د ګڼو روایاتو په رڼا کښې د قېس بن یزید شجره دا رقمی لیکلې ده.

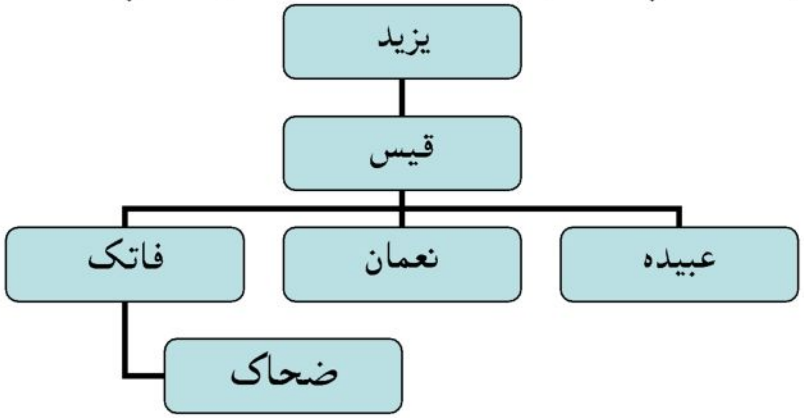

دا خو وۀ د قېس په بابله د مختلفو روایاتو وئینه (تذکره) خو تر څو چې د افغانانو د اسلام د راوړلو خبره ده. په دې لړ کښې یو بل روایت هم بیان شوے دے. د ''پټهه خزانه'' مؤلف د کلید کامرانی نومی کتاب په حواله د شیخ احمد بن سعید لودھی د تاریخ نه نقل کړی دی چې

[1] مسعودالحسن خان روهیله.

''شیخ رضی لودھی د شیخ حمید لودھی ورارۀ وۀ. چې کله حمید لودھی د ملتان واکمن شو نو رضی لودھی ئې پښتونخوا ته ولیږلو چې د غرو خلقو ته د اسلام بلنه ورکړی''.

اوس مونږ د دې ټول بحث د تضادونو، توپیرونو او د روایاتو په مختلفو طریقو سره د سماع بېلونه (تجزیه) کوو. او په دې ټولو تضاداتو کښې د تطبیق هڅه کوو.

(۱) د ټولو نه وړومبې خبره خو دا ده چې دا ضروری نۀ ده چې قیس بن عیص او قیس بن یزید د یو سړی نومونه وی. کیدی شی چې دواړه د یوې جرګې دوه نوموړی مشران وی ځکه چې د اخوند درویزه د روایت تر مخې دربار رسالت ته راغلی جرګه په اویا قامی مشرانو مشتمله وه.

(۲) د پښتنو په ټولو قبیلو کښې د پخوا نه دا دستور راروان دے چې د بعضو خلقو د خپل نوم نه علاوه هم څو څو نومونه وی. دا نومونه کله کنیت کله لقب او کله د یو وصف یعنی عادت له کبله ایښودی شوی وی. دغه شان د یوې سیمې سره له تعلق، کسب او نیازبین والی (اکلوتا) له کبله هم د بعضو خلقو ګڼ نومونه وی.

Pukhto.Net

(۳) په دربار رسالت کښې د حاضرۍ جرګې د ستر مشر نوم د قېس[1] نه علاوه اشجع هم روایت شوے دے. دا یو خالص عربی نوم دے. چې اسم تفضیل د. کیدی شی دا د قېس لقب وی. دغه شان اشجع د افغانانو د جرګې په عربستان کښې بدرګه هم کیدے شی. ولې د روایت د ساده مفهوم سره سم اشجع د قېس په شانی د جرګې یو نوموړے غړے وۀ. دلته مونږ د هغه قامی یادونې (روایت) څرګندونه ضروری ګڼو چې د رسول پاک د عمر د اخری کلونو په مهال پښتانۀ د ایرانیانو سره په مبارزو بوخت وو.

(٤) تر څو چې د قیس فطان یا بطان نه د قیس عبدالرشید پورې د شجرې تعلق دے. دا قیاس ته زیاته ورته او حقیقت سره سمه ده. د دې نه مونږ ته د "پټه خزانه" د بعضو روایاتو د رښتیا اتقان هم تر لاسه کیږی. ځکه چې په دې کښې د شرخبون بن سربن د ځیګنې کال ۳۰۵ھ او تلین ۴۱۱ھ لیکلی شوے دے.

(۵) په بعضو شجرو کښې د غورغشت او بیټ په بابله د میراث یادونه (روایت) دغه شان د سربن په اولاد کښې د شرخبون په بابله د میراث یادونه مونږ ته د افغانانو په مینځ کښې زړی میرځمنې په نخښنه کوی. دا بدې به زیاترې د قبیلو په ذیلی خیلونو کښې وې. د دې بنیادی وجه دا ده چې د افغانانو په خپل منځ کښې تربورولی زیاترې د تاو تریخوالی باعث ګرځی. د بده مرغه افغانانو کښې د دې ټکی تش نوم هم د بغض او دښمنۍ علامه ګرځېدلې ده.

(٦) د عام یادونې تر مخې افغانانو ته د بعثت نبوی خبرتیا د خالد بن ولید په وسیله شوې وه. خو په بلې یادونې کښې دا زیرې دوی ته حضرت سلمان فارسی کړے وۀ. دا یادونه قیاس ته زیاته ورته ده. خو د وړومبنۍ یادونې په لړ کښې دا حقیقت د نظر وړاندې لرل پکار دی. چې قریش د خپل وخت نوموړی سوداګر وۀ. د دوی تجارتی اړیکی د فارس او د روم سره وې. بلې خوا ته زمونږ دا دریځ دے چې افغانان اسرائیلیان دی او دغې نوم سره د سوداګرۍ ټکی د وړومبۍ ورځې نه تړلے راروان دے. په داسې حال کښې مونږ د خالد بن ولید په وسیله افغانانو ته د بعثت نبوی د خبرتیا تصور کولے شو. د راجح روایت تر مخې حضرت خالد قریش وۀ. په بعضو افغانی تاریخونو کښې چې د ستاسو کومه اسرائیلی شجره لیکلې شوې ده د هغې تصدیق یا تائید د مکملی څېړنې

[1] د پوهاند عبدالحی حبیبی صېب د څېړنې تر مخې قېس په اصل کښې د پښتو ژبې کېس دے چې د کندهاری وېنا سره اړه لری. معنی ئې فهیم او صاحب بصیرت ده. په دریاب لغت کښې دا اسم مذکر لیکلے شوے دے چې معنی ئې عزت، ابرو، پت ده.

Pukhto.Net

او بېلوني (تجزيې) نه پس کېدے شي. دا شجره بعضو کتابونو کښې په لاندېني شکل نقل شوې ده.

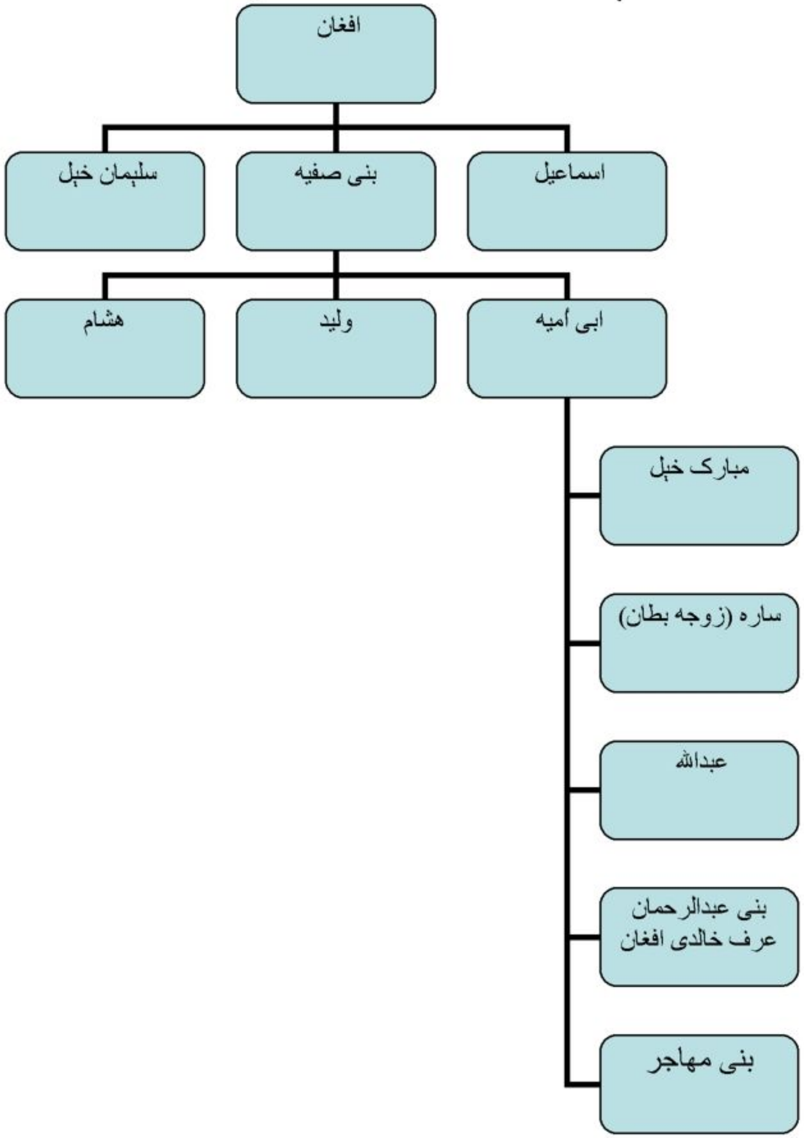

Pukhto.Net

اصل کښې دا شجره مونږ ته هغه عربي خېلونه په ګوته کوی چې د مختلفو وجوهاتو له کبله د افغانيت په رنګ کښې رنګ شوی دی. دې شجره کښې مېرمن سارا د بطان ټبر ليکلې شوې ده.

(۷) تر څو چې د پټې خزانې د روايت په اړه خبره ده دا په ګڼو حوالو سره ځان له او جوت دے. په ظاهره دا روايت د قيس د روايت نه په غندنه ښکاری. خو په اصل کښې داسې نۀ ده. په دې لړ کښې مونږ ته د ټولو نه وړومبے دا حقيقت منل پکار دی چې قيس د ټولو افغانانو نيکۀ نۀ وۀ[1] خو د خپلې زمانې په ټولو افغانانو کښې سر لوړ رتبه ضرور وۀ. د اخونددرويزه مطابق دربار رسالت ته د راغلې جرګې غړی اويا (۷۰) ملکانان وو. چې ظاهره ده دا به د خپل خېل يا قبيلې مشران وو. دغه شان په افغانی تواريخو کښې د پښتنو د ذيلی خېلونو شمېر په لاندېنی ډول دے.

(۱) کړلانی ۱۲۰ (۲) سړبنی ۱۰۵ (۳) غورغشتی ۹۵ (٤) بيټنی ۷۷

(۸) اګرچې د يو اسرائيلی قام په حېث، افغانانو د خپل وړنيکانو دينی دندی تر يو وخته د بې کوره اوسېدو له

[1] د دې دريځ اظهار روشن خان هم کړے دے.

کبله پرېښې وې خو د توحید اغیزې د دې قام په نفسیاتو او دود دستور په هره زمانه کښې پاتې شوې وې. په دې وجه مونږ وئیلې شو چې د دربار رسالت نه د راغلې جرګې د برکاتو په وجه زیاترو افغانانو اسلام راوړے وۀ. خو بعضو قبیلو او خېلونو د عقیدې له یوشان والي له کبله کۀ څۀ هم د دغه دین په ډاډ غندنه نۀ وه کړې خو قبلوۀ لو کښې ئې وخت ضرور اغستې وۀ.

دا توقف بیا د شیخ حمید لودی[1] په تبلیغي هڅو او وروستو د محمودغزنوی د واکمنۍ له کبله په پوره توګه له منځه تلے وۀ. په دې لړ کښې مونږ د کتړ قبیلې نوم اغستے شو، چې دا یوه افغانۍ قبیله ده، خو د محمود غزنوی په وخت کښې د اسلام راوړلو له کبله په اعوانړ[2] قامیت کښې شمېرلې شي. دوېم بېلګې ئې نون ولد ینی ولد دانی دے. اوس دا قبیله له راجپوت[3] قبائلو نه شمېرلې شي. دغه شان په لرغوني ورځو کښې ډېرې افغانې قبیلې د پښتونولۍ له ولقې نه وتلې او په غېر افغان قبائلو کښې جذب شوې دي. لکه د دړاوړ بروهیانو رئیسانۍ قبیله له اصله سپین ترین دي یا د بلوچو مینګل قبیله چې په اصل زیړ ترین دي. دغه حال د لنګا او ټمن قبیلو دے په دوی کښې بعضې قبائل د غزنوی لښکرو په ضد د انندپال او جے پال د لښکرو ملاتړ وو.

---

[1] ۳۷۳هـ

[2] اعوانړ د ګډو نسلون د غنډ نوم دے. دې غونډ د اعوانړ قامیت تشکیل کړے دے. دا هغه نسلونه دی چې د کابل له خوا د راغلي اسلامي غورځنګونو مرستې ئې کړې وې.

[3] د راجپوت تصور په اتمه صدی عیسوی کښې هغه وخت رابرسېره شو چې کله هندومت ته د خپل مذهب د بقا د پاره د ساتندویو اړتیا پېښه شوه. دا یو خونده ور حقیقت دے چې هم دغه قبیلې به د راجپوت جوړېدو نه مخکښې مذهباً میلچھ ګڼلې شوې.

Pukhto.Net

دوېمه برخه

ځنګه چې مونږ په وړومبۍ برخه کښې د پښتنو د نسلي څېړنې په لړ کښې د مختلفو وړاندېزونو جاج واغستو او ورسره مو د پښتو ژبې په بابله يو غېر جانبداره رائې ويونکو ته وړاندې کړه. دلته مونږ يو وار ئې بيا د خپل دې دليل اعاده کوو. چې کله اسرائيلي قبائل د آشوريانو او بابليانو د واکمنو په مهال د بې کوره کېدو نه پس د ماديانو په سيمو کښې مېشته شوی وو. نو د هغه وخت د لويو ژبو په بنسټ ئې يوه نوې ژبه وضع کړې وه.

د نوميالی ژب پوهان ميکسی مولر په خيال "له سنسکرت څخه هم د مخه يوه زړه ژبه موجوده وه چې ادې ته پکښې موير (Moer) وئيلی کېدهٔ. دا ژبه د ټولو اندوآريائی ژبو مور وه"

دغه شان مدهيه په سنسکرت کښې د (ملا) په معنی ده. د دې کلمی دوېمه لازمی معنی منځنی او متوسط کيږی ځکه چې ملا هم د وجود منځنی برخه ده. [1]

دا کلمه د انګرېزی د مډ (Mid) سره هم ارتباط لری په دې حساب مونږ ميدی (مادی) ژبې منځنی او متوسط ژبې بولو دا هغه ژبې دی چې د ايرانی او هندی (پارسيک او هنديک) تر منځه وئيلی کېدې. لکه په مادی ژبه کښې به

[1] په حواله د صديق الله ريښتين صاحب

Pukhto.Net

سپې ته سپاکه وئیلی کېدهٔ، دغه شان "موير" سره نزدې کلمه نن صرف په پښتو کښې د مور په شکل پاتې ده.[1]

دا حقیقت د پښتو ژبې د پاره د ویاړ باعث دے. چې دې ژبې بې د څهٔ توپیره د آریک ژبو په څنګ ټولو لرغونی ژبو له په خپل لمن کښې ځائے ورکړے دے. کهٔ هغهٔ د لرغونی سامی ژبو کلمې دی کهٔ د دړاوړی او کهٔ د لرغونی ترکی.

اوس مونږ د دې ژبو یوه لنډه پېژندګله قلم ته سپارو.

سومیری:

دا ژبه د دجلې او فرات په کڅو کښې اندازاً ۴۰۰۰ق م وړاندې زېږېدلې وه. دا د اهل سومیر قامی ژبه وه. څېړن کارو تر دې وخته د دې ژبې اصل نهٔ دی ترلاسه کړی. اګرچې دا د یورال ـ آلټېک[2] (Ural-Altaic) ژبو سره څهٔ قدرې لنډې اړیکې لری خو دا کافی نهٔ شی ګڼلی دغه شانی دا د ژبو د قواعدوضوابطو په لړ کښې سامی او انډویورپی ژبو سره هم سمے نهٔ لری. هم له دې وجې دا د ژبو دټبرونو نه ځان له یو منفرد حېثیت لری.

---

[1] په حواله د صدیق الله ریښتین صاحب

[2] دې کښې ترکیزی، دړاوړی، براهوی او بانټوا وغېره ژبې شامل ګڼلی شی. (Turkic)

Pukhto.Net

کله چې اکادیانو د سومیریانو سره ثقافتی اړیکی سېوا کړی نو اندازاً ۳۰۰۰ ق م اکادی ژبې د سومیری ځائے اونیولو. په دغه مهال دا ژبه (سومیری) د ژوند په خاص اړخونو لکه تر مذهبی رسوماتو محدوده پاتې شوه. د څېړن کارو په خیال د لیکلو فن د سومیریانو ایجاد دے.

ګیلکی:

دا ژبه د قطبی غربی ایرانی ژبو ولقې سره اړوند لری. چې دا وخت په ګیلان ولایت (ایران) کښې وئیلی شی. ګیلکی په درې وېنا ګانو کښې وېشلې ده. دا ژبه معیاری فارسۍ سره د ګرامر په لحاظ څهٔ قدرې توپیر هم لری. پخوانو لیکوالو دا ژبه په تبرې یاده کړې ده. د نورو ایرانی ژبو په نسبت دا د پښتو سره زیات یو والے لری.

آزربائی جان:

د ژبه د ترکک (Turkic) ټبر قطبی څانګې سره اړوند لری. په خپل کور دا په پنځو څانګو وېش ده. آزربائی جائی قطبی، آزربائی جائی سئیلی، کاشکی (ایران)، خلج (ایران) سلجوق (ایران)

دا د آزربائی جان (وطن) اکثریتی ژبه ده.

لرې:

د دې ژبې بل نوم محلي دی. دا لرغونې ژبه په همدان کښې وئيلی کېده. چې د ماديانو د ژبې سره ئې اړوند لرلو.

فارسي:

دا د پرسا (Parswa) قبيلې قامی ژبه وه. دې قبيلې په ايران باندې د 550 نه تر 330 ق م پورې واکنی کړې وه. د دې ژبې تعلق د انډوايرانی ټبر سره دی. دا د لرغونې ايرانی ژبو د دوو برخو نه دوېمه برخه ده. چې وړومبی برخه ئې اوستا ده. لرغونې فارسی د هنحامنشيانو دولتی ژبه وه. چې د 600 ق م نه تر 300 ق م پورې واکمنې دوام لرلو.

اوستا:

دا د مشرقی ايرانی خاندان سره تعلق لری. په مخکنی وختونو کښې دا ژبه د اراکوسيا (سيستان) باختر، ګدروشيا (بلوچستان) وغېره علاقو ژبه وه. اوس د مجوسيانو مذهبی ژبه ده. دا د قديمی ايرانی ژبو سره ربط لری. چې اندازاً تر 1400 ق م لرغونه ده.

سنسکرت:

دا کلمه په اصل کښې سمسکرته (Samskrta) ده چې معنی ئې سمې خبرې دی. په دې لحاظ دا ټکی په پښتو کښې سمې کړتی دی، چې بېخی يو شان معنی لری. د دې ژبې لرغونتوب 1500 ق م بيانيږی. اګرچې د دې ژبې اړوند د انډوآرين ټبر سره بيانيږی خو د ساخت په لحاظ ځان له حېثيت لری. د سنسکرت، اوستا ژبې سره نژدې اړيکی دی. په ويدک سنسکرت کښې د هندو مت مذهبی صحيفې ليکلی شوی دی، چې د ټولو نه زوړ شکل ئې رګويدا دی. د دې ژبې صرفی، نحوی قواعد پانينی مرتب کړی وو.

ميدي:

دا يوه لرغونې ايرانې ژبه ده چې د شمال مغربی ايرانی ذيلی ټبر سره اړوند لری. په دې کښې آزری، ځاځکی، مازندرانی، ګيلکی، کردی او بلوچې ژبې شامل دی.

براهوی:

دا ژبه د دړواړی ټبر سره اړوند لری. چې د پاکستان په بلوچستان صوبه او د افغانستان په کندهار ولايت او د ايران په سيستان ولايت کښې وئيلی شی. د براهويانو مينګل، رئيسائی او د دهوار ټبر يوسف زئی په خونه افغانان دی.

Pukhto.Net

سندھی:

د نوی ځېړنو تر مخې دا ژبه د سنسکرت نه لرغونه ده. چې د راجح قول مطابق دا د ډارډک ډلې د کشمیرۍ او لهندا ژبو سره زیات نزدېوالے لری. دا ژبه د پاکستان په صوبه سندھ او بلوچستان کښې او د انډیا په راجهستان، ګجرات، مهاراشټر او ممبۍ په سیمو کښې وئیلی شی.

سامی:

د ژبو دا ټبر هم لکه د انډو یورپی ټبر په شان په ګڼو ژبو مشتمل دے. چې د ایفروایشیاټک ټبر په نوم پېژندلی شی. چې پکښې اکادی، عبرانی، آرامی، قبطی، ایتهوپیائی، فینیقی او عربی ژبې د یادولو وړ دی. اکادی هغه ژبه ده چې د سومیرۍ ځاے ئې نیولے وۀ. عبرانی د اسرائیلیانو قامی ژبه ده. آرامی د خپل وخت د لیک لوست په حواله نامتو ژبه وه. د هغه وخت ګڼو متمدنو قامونو به خپلې ژبې په آرامی خط کښې لیکلی. قبطی د فراعینو مصریانو قامی ژبه وه. عربی د نن وخت د متمدنه دنیا په لویه برخه وئیلی شی. دا داسې ژبه ده چې پکښې د انجذاب او پرمختګ پراخه صلاحیتونه موجود دی. هم په دې وجه ئې د لیک لوست په حواله سره د دنیا په ګڼو ژبو جوتی اغیزې غورزولی دی.

Pukhto.Net

اوس مونږ د پښتو ژبې د دنیا د نورو ژبو سره روابطې جدول لوستونکو ته وړاندې کوو.

پښتو	دراوړي (ټبر)	نوعه	پشتو لفظ کا مفہوم
بدی	بدی	براهوی	دشمنی
بدل	بدل	براهوی	
ډُزې	ډزی	براهوی	جھوٹ بات
ډنګ	ډنګ	براهوی	سُرنا
بېړۍ	بیړے	براهوی	کشتی
دلاسه	دلاسه	براهوی	حوصلہ دینا
دیګ	دیګ	براهوی	
دود	دود	براهوی	رواج
دروازه	دروازه	براهوی	
ډُړا	دُړ	براهوی	ڈھول
دنګ	دنګ	براهوی	لمبا
اروا	اروا	براهوی	روح
دېوال	دیوال	براهوی	دیوار
ازار	ازار	براهوی	پریشان / مسائل
بندی	بندی	براهوی	قیدی

چاکو	چاکو	براھوی	چاقو
ډنډ	ډنډ	براھوی	جھیل
ډنډ	ډنډ	براھوی	جرمانہ
دروغ	دروغ	براھوی	جھوٹ
دریغه	دریغ	براھوی	کلمہ تاسف، صرفہ

پښتو	دراوړی (تبر)	نوعه	پشتو لفظ کا مفہوم
چا	چا	سندھی	ضمیر استفہام
ډیوا	ډیو	سندھی	دیا
برمانړو	مانړو	سندھی	آدمی
وده	ودھ	سندھی	بڑھوتری
تبر	تبر	سندھی	کلہاڑی
تپوس	تپوس	سندھی	عیادت
تورزن	تورزن	سندھی	بہادر
سپک	سیپک	سندھی	ہلکا
ډنډ	ډنډ	سندھی	جرمانہ
جوته	جوٹ	سندھی	پس خوردہ
داړه	داړو	سندھی	رہزنی
نغاره	نغارو	سندھی	نقارہ

Pukhto.Net

ناجوړه	ناجوړو	سندھی	بیمار
کپرۍ	کوپارو	سندھی	کوپڑی

پښتو	سومیری	معنی	پشتو لفظ کا مفہوم
تهٔ	ATTA	تم	مفرد کا مخاطب ضمیر
ګګ	Gagu	عمارت	بھڑوکا چھتہ
زوی	Zu	بدن کا میل کچیل	پیپ
زر زر	Zamar Zamar	اچانک، چلدی، فوراً	
ځمن	Zamanu	دشمن	
زابل	Zabbilu	رکاوٹ	نام
زوب	Zuabu	دریا	تر، نم، زیم
زیړی	Zayeru	گالی، بددلی	
زیرانی	Zayiranu	دشمنی، مخالف	
وار اوکه	Warka	بعد میں	
اودهٔ شو	Udesu	تنہا اکیلا	خواب کی حالت میں بھی انسان اکیلا ہو جاتا ہے

کچہ، خام	بخار، گرمی، حرارت	Ummu	اوم
فرار	باہر نکلنا، فرار ہونا	Usu	ائبا
	سلائی کرنا، اکھٹا کرنا	Utaru	ترل
	روشنی، دن	rru	اُور
ہمیشہ	دانشمند، درخشاں	Tal	تل
سامان، عیالدار	وسائل، اسباب	Kud/hu	کدہن
	ہم	Me	مونږ
سیال، ہمسر،	بڑا	Gur	ګُور
خیالی بلا	وہ عورت جو مردے کو واپس زندہ کرتی ہے	Bau	باؤ
بھیڑ	Strong Bull	Gud	ګډ
جگہ کا نام	موت کا فرشتہ	Uggae	اوګئ
روشن، چمک	روشنی	Zall-be	ځل
پہلا، چوٹی، طرف	چوٹی	Sur	سر
پشتو میں فقرے کے ابتدا میں آتا ہے۔	What	Sa	څۀ

Pukhto.Net

جگہ کا نام	Grand	Kurum	کُرم
ہوا میں اُڑنا	آسمان، فلکیات	Alluttu	الوتل
نوم	اسلحہ برائے جنگ	Asmaru	اسمار
چند گھروں پر مشتمل آبادی	جائے محبوس	Kili	کلے
اتنا، تھوڑا، قید سے خلاصی	Apart from	ela	ایله
باہم مشترک	کے ساتھ	Gadu	ګډ
چھیڑنا	میدان جنگ	Seru	خیرل
لڑکا	ایجنٹ، نمائندہ	Alik Maspartu	هلک
لڑکا	فوج، ملٹری	Alik Seru	هلک
نسل، اولاد	سومیری کرنسی کا آدھا	ZuZu	زوزاد
سرخ مکھی	مکھی	Zumboo	زمبور
تلاش	حوصلہ	Takalu	تکل
بہادر	جنگجو	Etlu	اتل
	Ramp (UK) A raised Strip	Arrammu	اړم

ډاکو	Daku	Kill	ڈاکو
هسه	Hasa-u	بے عزتی کرنا	ارادہ
سم سره	Sum_serru	Plant Snake	

پښتو	سامی (تہر)	نوعه	پشتو لفظ کا مفہوم
پټ	پتهوم	قبطي	گودام
رژه	الرز	عربي	چاول
اله	الِه	عربي	کلمہ تعجب
ها (هغه)	ها (هذا)	عربي	مشار الیہ کے تعین کیلئے اسم اشارے کا کلمہ لاحقہ
شلم	Shulm	اکادي	صحت
بولاق	بولاق	قبطي	شہر کا نام
بی له	Bala	اکادي	کے بغیر
بی له	Bila	عربي	کے بغیر
خوړ	خور	عربي	نہر
ځلمی	زلمی	عربي (شامي)	جوان
طبخي، تبخي	طباخ	عربي	توا

Pukhto.Net

جینۍ	جن	عربي	پوشیدا
مه	مه	عربي	کلمہ نہی
واک	واق	عربي	اختیار
اتمان (نوم)	عثمان	عربي	معرب شکل
پړق	برق	عربي	روشنی، چمک
باو	بووبا	قبطي د مصریانو په عقیده د مرګ نه پس د انسان همزاد	بچوں کے ڈرانے کیلئے تصوراتی بلا
نا (ونه، دینه) ترنم	نون (ترنم)	عربي	حروف ترنم
غدو	عدو	عربي	ڈاکو
زرغا	زرع	عربي	تروتازہ
مالوچ	محلوج	عربي	کپاس
جونا (جوناخیل)	جونا (نوم)	عبراني	یونس کا عبرانی نام
ایتمر	ایتمر (نوم)	عبراني	ایتمر خیل
امیل	امیل (نوم)	عبراني	نام

حرف جر	عبرانی	لے	له
ابالنا	عبرانی	مبوشل	يشول
معلوم کرنا	عبرانی	درک	درک
دوپٹے، چادر، وہ پودا جس کے پتوں سے چٹائیاں بُنی جاتی ہیں۔	عبرانی چٹائی	ميزران	ميزر
کون / کس	عبرانی	كما	كوم
نہانا	عبرانی	لمبيتا	لامبل
نام	عبرانی	تمر (نوم)	تيمر (نوم)
لالچی	اكادی جرم، گناه	ارن	ارنے
ہوا میں تیر کے گزرنے کی اواز	اكادی هوا (باد)	شر	شر
کون، جنہیں	اكادی/عبرانی Which, That, The one of	Su	څهٔ
بڑا بیٹا	اكادی	كدورو	كودی
غلہ رکھنے کا کمرہ	اكادی	کِر، کِری	كريكۍ

Pukhto.Net

	باغ، باغيچه		
مرد	اكادی بادشاه	Sarru	سړے
لفظاً اور معناً ہم معنی ہیں	اكادی رکھنا، حفاظت کرنا	نتسارم	ثارم
بھول، پیچھے	اكادی مٹانا	پشاتم	په شا
بطخ	سريانی	Bato	بطه
شیر	سريانی	Bebro	ببر
بُرا (صفت)	سريانی	Bisho	بيش
تخم	سريانی	Bozar'e	بوزغلی
شاہین	سريانی	Bazo	باز
مینار	سريانی	Burgo	برګه
دایاں، سیدھا	سريانی	Sem	سم
دشمن	سريانی	Dijmin	ځمن
طبی دوائی	سريانی	Darmono	درمان
قانون، رواج	سريانی	Dastur	دستور
ہاں	سريانی	e	ای
گاجر	سريانی	Gizaro	ګازره

هوا	Hawa	سریانی	موسم
خېل	Khaylo	سریانی طاقت	قبیلے کی ذیلی شاخ
لرې	Larwar	سریانی باہر	دور
رژه	Rezo	سریانی	چاول
شال	Shalo	سریانی	شال
و	W	سریانی	اور
یا	Ya	سریانی	یا
جینکۍ	Zhinkike	سریانی بیوی، عورت	لڑکی
ځلمی	Zlam	سریانی خاوند، مرد	جوان
ب (بې)	B	سریانی	ساتھ، میں، کی طرف سے
یل	Yala	سریانی لڑکا	بہادر
زوزاد	Zuzu	سریانی سکہ	نسل
کتل	Katwa	سریانی (کتاب)	دیکھنا
زیات	Zid	سریانی	زیادہ

Pukhto.Net

پښتو	یورپی (تېر)	نوعه	پښتو لفظ کا مفہوم
پنډ	فنډ	انګلش An amount of money that is collected and kept for a particular purpose	یکجا، بار، وہ وزن جسے یا جانور اٹھائے، بوجھ
مېچن	مشین	انګلش	آٹا پیسنے کا دستی آلہ
جاج	جج	انګلش	جائزہ، مشاہدہ
ارټ	ایریګیشن	انګلش	ارہٹ
دیوال	وال	انګلش	دیوار
واده	Wedd	انګلش	شادی
لار	لاء	انګلش	قانون، راستہ
تندر	تندر	انګلش	آسمانی بجلی
لکه	لائک	انګلش	مثال کے طور پر
اګۍ	اِګ Egg	انګلش	انڈا
هیلن	Heal	انګلش	اُمیدوار

(صفت)		To make someone who is ill become healthy again, specially by prayers	
سپیلنۍ	سپل Spell	انګلش خاص الفاظ یا اعمال سے فرد، حالات، ماحول پر اثر ڈالنا،	ہرمل
لیوهٔ	Leo	انګلش	شیر
ستر	ستراپ	یونانی گورنر	بڑا
ملغلره	Margaritari	یونانی	موتی
ستوری	Asteri	یونانی	ستارہ
پرون	Paron	یونانی، حال	کل (گزشتہ دن)

پښتو	ترکی (تبر)	نوعه	پشتو لفظ کا مفہوم
زئی	زو	چینی	بیٹا، خاندان
پوزه	پزه	چینی	ناک
اشر	اشر	ترکی	کھیتی باڑی میں باہمی تعاون
اولس	اولس	ترکی	عوام
بیرغ	بیرغ	ترکی	جھنڈا
برمته	برمته	ترکی	غصب کرنا
یرغل	یرغل	ترکی	حملہ
زرغونه	زرغونه	ترکی	سبزہ، کھلنا
اور ته	اورت	آزربائی جانی	عورت
بختور	بختور	آزربائی جانی	خوش بخت
بدرګه	بدرګه	آزربائی جانی	بدرقہ
بولګه	برګه	آزربائی جانی	نشانی
بوخخه	بوخچا	آزربائی جانی	لحاف
توت	توت	آزربائی جانی	شیشم
توتی	توتی	آزربائی جانی	طوطی
تاووس	تاووس	آزربائی جانی	طاؤس

Pukhto.Net

تلوسه	تلواسه	آزربائی جانی	عجلہ
تمبل	تمبل	آزربائی جانی	سست
تالان	تالان	آزربائی جانی	غارت
پوک	پوک	آزربائی جانی	کھوکھلا، احمق
پیاله	پیاله	آزربائی جانی	
درزي	درزي	آزربائی جانی	خیاط
سابون	سابون	آزربائی جانی	صابون
چینار	چینار	آزربائی جانی	چنار
ګلاپ	ګولاپ	آزربائی جانی	گلاب

پښتو	ایرانی (تبہر)	نوعه	پشتو لفظ کا مفہوم
بل	بلکه	ګیلکي	شعلہ
جد	جد	ګیلکي	خندق
کرک	کرک	ګیلکي	بٹیر
سره مل	سرمال	ګیلکي	ہمسر
مور	مار	ګیلکي	ماں
بنوشه	ونوشه	ګیلکي	بنفشہ (پودا)
کونځله	کنجي	ګیلکي	نباتاتی دانے

Pukhto.Net

درزي	درزمون	ګیلکي	خیاط، درزی
وهه	وا	ګیلکي	باد
ورون	رون	ګیلکي	ران
زوم	زوما	ګیلکي	داماد
کوتر	کوتره	ګیلکي	کبوتر
ګازره	ګزر	ګیلکي	گاجر
للمه	لیلم	ګیلکي	بارانی زمین
وریت	یوریشت	ګیلکي	بریان
واښه	واش	ګیلکي	علف
واوره	ورف	ګیلکي	برف
ویښ	ویشار	ګیلکي	بیدار
غټ	ګټ	ګیلکي	بزرگ، عمر رسیدہ
وړم	ورمه	ګیلکي	ساتھ لے چلنا
وینم	وینم	لری / محلی	دیکھنے کے مصدر سے فعل حال ہے
تلوسه	تلوسه	لری / محلی	بے قراری
اوښکې	اوش	لری / محلی	اشک
مکړه	مکره	لری / محلی	کرنا کے مصدر سے امر نہی ہے

لوخ	لوط	لری / محلی	ننگا
کړے	کری	لری / محلی	کرنا کے مصدر سے حال مخاطب کا فعل
خونه	خون	لری / محلی	خون
مینه	مون	لری / محلی	پیار، محبت
تهٔ	تهٔ	لری / محلی	صیغہ مخاطب، آپ ،تم
کړم	کرم	لری / محلی	کرنا کے مصدر سے حال متکلم
مهٔ کوه	مکه	لری / محلی	امر نہی

پښتو	سنسکرت	پشتو لفظ کا مفہوم
لیور	دیور	دیور
زوم	جاماتر	زرماتر
مخ	مکهرا.مکهـ	چہرا
څانګه	شاکها	شاخ
ورځ	روج	روز
شپه	شپا	شب
میاشت	ماس	ماہ

زمکه، لته	جماکه	زمین
ژبه	جبیها	زبان
سپین	سپیتا	سفید
شړشم،غندل	سرشپ	سرسوں
موټې	متهـ ، مشت	مشت
نوک	نکهـ	ناخن
تنده	ترشتا	تشنگی
څکل	چهکنا	چکھنا
اس	اشو	اسپ (گھوڑا)

پښتو	اوېستا	پشتو لفظ کا مفہوم
اسره	آسره	اُمید
پیرے	پیریکا	جن،بھوت
اس	اسپ	گھوڑا
باران	باران	بارش
اوښکې	اشک	آنسو
برخه	بهره، برخ	حصہ
خم	خم	خم
ماستهٔ	ماست	دہی

Pukhto.Net

اژدہا	اژدر	اژدها
سرسوں	شړشف	شړشم
پانی	آب	اوبهٔ
گدھا	خر	خر
شام	شام	ماښام
پشتو لفظ کا مفہوم	فارسی	پښتو
طعنہ	پیغار	پیغور
عذر، مکر، فریب	پلمه	پلمه
اندھیرا	تاروتار	تک تور
بے قراری	تلواسه	تلوسه
تغار	تغار	تغاره
آسمانی بجلی	تندر	تندر
جھوٹ	دروغ	دروغ
ٹڈی	ملخ	ملخ
توڑی	زنخ	زنه
اسم آلہ	برمه	برمه
حصہ	برخ	برخه
اسم صوت	تس	ټس
دوشیزہ	پیغله	پیغله

Pukhto.Net

چاشت	چاشت	څاښت
سوتیلا باپ	پدندر	پلندر
سچ	راست	رښتیا
سانپ	مار	مار
ژالہ باری	ژاله	ږلۍ

د اوېستا او سنسکرت سره متقابل د پښتو ژبې منفرد تګ لاره

پښتو	اوېستا	سنسکرت	پښتو لفظ کا مفهوم
لېور	ايور	سنسکرت	ديور
سخر	هوسر،خسر	سوسر	سُسر
زوم	زرماتر	جاماتر	داماد
مخ	رُخ	مکهه مکهړا	چهره
غوږ	گوش	کرنه	کان
اور	انګار، آتش، آتهر	اګنی، آګ	آگ
څانګه	شاکها	شاخ	شاخ
خر	خر	کهر	گدها
زنګون	زانو	جانو	گھٹنا
ورځ	روز	روج	دن
مياشت	ماه	ماس	مهينه
څرم	چرم، چام	چرم،چمړا	چمڑا
سپين	سپتا	سپيتا	سفيد
غر	ګيری	ګيری	پهاڑ

Pukhto.Net

څنګل	بازو	باهو	بازو
ماښام	شام	شام	شام
غنم	ګندم	ګودهوم	گندم
ښهٔ	خوب	شبهه	اچھا، خوب
کر، کرنه	کشت، کاشت	کرشتی	کاشت
سل	صد	شو، سو	سو(عدد)
غريوے	ګريو	ګريوا	
خواښې	خوش دامن	ساس	ساس
لوشل	دوشيدن	دوهنا	دوهنا
څکل	چشيدن		چکھنا
ورېدل	باريدن		برسنا
ګرېدل	غريدن	ګرجنا	گرجنا
څښتن	چاشت		چاشت
پلندر	پدندر		سوتیلا باپ
زنه	زنخ		توڑھی
رښتيا	راست		سچ
شودهٔ، پی	شير	کشير	دودھ
پنځهٔ	پنج	پنکه	پانچ

دس	دیشم	دهم	لسم
ناپاک	ملیچھ	پلید	پلیت
مکھی	مکھی	مگس	مچ
پیاس	ترشتا	تشنگی	تنده

G2cHaplogroup

haplogroup :In molecular evolution, a **haplogroup** (from the Greek: απλούς, *haploûs*, "one fold, single, simple") is a group of similar haplotypes that share a common ancestor having the same single nucleotide polymorphism (SNP) mutation in both haplotypes. Because a haplogroup consists of similar haplotypes, this is what makes it possible to predict a haplogroup from haplotypes. A SNP test confirms a haplogroup. Haplogroups are assigned letters of the alphabet, and refinements consist of additional number and letter combinations, for example R1b1. Y-chromosome and mitochondrial DNA haplogroups have different haplogroup designations. Haplogroups pertain to deep ancestral origins dating back thousands of years.

In human genetics, the haplogroups most commonly studied are Y-chromosome (Y-DNA) haplogroups and mitochondrial DNA (mtDNA) haplogroups, both of which can be used to define genetic populations. Y-DNA is passed solely along the patrilineal line, from father to son, while mtDNA is passed down the matrilineal line, from mother to offspring of both sexes. Neither recombines, and thus Y-DNA and mtDNA change only by chance mutation at each generation with no intermixture between parents' genetic material.

G2c:G2c is a major Y chromosome haplogroup, and yet unique: It has a very high frequency in Ashkenazi Jews, and shows strong evidence of a very recent settlement in Europe. The TMRCA (time until most recent common ancestor) appears to be around 1100 CE for this close group of Ashkenazi Jews. It is rare outside of northern Europe but there is recent evidence that this haplogroup is also found in certain Lebanese Christian populations originating from southern Syria and it has been found in a single Turk from Kars Province in Turkey on the border with Armenia, a Pashtun from the area of Pakistan bordering Afghanistan in the Hindu Kush range, and a single Burusho from the Hunza Valley in the Karakorum Range in Kashmir. Recently, it was discovered that an

Pukhto.Net

Egyptian and a Jordanian have values very similar to the Lebanese G2c group. It is confirmed that a sample from Sicily was G2c and the common ancestor between the Jewish group and this lone Sicilian match up to the time Titus brought the Jews out of Judea. This Jewish group could very well be Italic Jews (Italian Jews); which would explain why it was never found amongst Sephardi Jews (those with origins in Spain or Portugal) and would explain it's rather late arrival into Eastern Europe.

G2c presents more mysteries regarding its origin and distribution than virtually any other major Y haplogroup. Haplogroups that are rare in certain regions are more common in another, and have rather clear origins in other places where they are more commonly found. G2c has none of these obvious characteristics. It is most common by far in a region where it arrived very recently, but rare in other region including its likely area of origin. The distribution of G2c is sparse and dispersed, with almost no G2c haplotypes found in very large intervening regions. This pattern is unique among Y haplogroups.

The presence of G2c in these areas may be accounted for by several several separate theories, each with their own time scale. It does seem very likely that G2c originated in the Near East, in Anatolia or Syria, and spread both eastward and westward from there.

(Furthermore, 7%of Ashkenazi has the haplogroupG2c, which is extremely rare in the rest of the human population. It seems to be present in a small percentage in the Pashtuns in Afghanistan.

کتابیات

شمېره	کتاب	مصنف/مولّف
۱	الفهرست (اُردو)	ابن ندیم
۲	تذکرة الابرار ولاشرار (فارسی)	اخون درویزه
۳	د افغانستان ملی تاریخ	قدرت الله حداد فرهاد
٤	دریاب (پښتو لغت)	قلندر مومند فرید صحرائی
٥	حیات افغانی	محمد حیات خان
٦	تاریخ فرشته (اُردو) محمد قاسم فرشته	ژباړه: عبدالحیٔ خواجه ډاکټرعبدالرحمان
۷	فتوح البلدان (اُردو) احمد بن یحیٰی بلاذری	ژباړه: سیدابوالخیر مودودی
۹	جغرافیه خلافت مشرقی (اُردو) جی لی استرېنج	ژباړه: جمیل الرحمان
۱۰	طبقات ناصری (اُردو) منهاج سراج	ژباړه: پروفېسر افتخار احمد
۱۱	موروج الذهب و معادن الجواهر (اُردو، جلد اول)	ابوالحسن بن حسېن بن علی المسعودی
۱۲	افسانۂ شاهان (اُردو) شېخ محمد کبیر بن اسماعیل حزیانی	ژباړه: ډاکټر سعود الحسن خان
۱۳	رحلة ابن بطوطه (عربی)	ابن بطوطه مصر چاپ
۱٤	تاریخ نیازی قبائل	محمد اقبال خان تاجه خېل
۱٥	تاریخ الافغان جدون	مظهر قدوس
۱٦	قیس پٹھان ایک تحقیقی مقالہ	سعود الحسن خان روهیله

Pukhto.Net

١٧	اسرار الافاغنه	ژباړه: سعود الحسن خان
	حسین ابن صابر	روهیله
١٧	تاریخ خان جهانی و مخزن افغانی	نعمت الله هروی
١٨	تاریخ مرصع	نوټونه: دوست محمد
	افضل خان خټک	خان کامل
١٩	پښتون کون	پروفیسر پرېشان خټک
٢٠	پشتو زبان اور ادب کی مختصر تاریخ	عبدالله جان عابد
٢١	پښتانهٔ	ډاکټر حبیب الله تژی
٢٢	تاریخ ایران قدیم	محمد حیات
٢٣	پشتو ادب کی مختصر تاریخ	تاج سعید
٢٤	سندھی پشتو اُردو کے لسانی روابط	ډاکټر خالد خان خټک
٢٥	پشتون اپنی نسل کے آئینے میں	بهادر شاه ظفر کاکاخېل
٢٦	پښتو ادبی پوهنه	سحر گل کتوزی
٢٧	هیون سانگ کا سفر نامه (اُردو)	ژباړه: یاسر جواد
٢٨	جاټ قدیم حکمران	ژباړه: صاحبزاده
	بی ایس ډاهیا	عبدالرسول
٢٩	تذکره پٹھانوں کی اصلیت اور اُن کی تاریخ	روشن خان
٣٠	پټه خزانه ، کابل چاپ	محمد هوتک
٣١	روحانیان د مغلو تاریکیان	عبدالاکبر خان اکبر
٣٢	تواریخ حافظ رحمت خانی	دیباچه: پروفیسر محمد
	پیر معظم شاه	نواز طاهر
٣٣	د پښتنو قبیلو شجرې او مېنې	محمد عمر رونډ میاخېل
٣٤	تاریخ خټک (اُردو)	سرفراز خان عقاب خټک
٣٥	کتاب مقدس (بائبل، اُردو)	
٣٦	انټرنېټ	

Pukhto.Net